PRODUKTINFORMATION

# GALEA

5071PJP100P30-12

EAN 4031582378856



Bild kann vom Originalprodukt abweichen

## PERFORMANCE

| | |
|---|---|
| Laufverhalten | ●●●●○ |
| Fahrgeräusch | ●●●●○ |
| Abrieb | ●●●●○ |
| Korrosionsbeständigkeit | ●●●○○ |

## HAUPTMERKMALE

| | |
|---|---|
| Produktname | Galea |
| Typ | Lenkrolle mit Richtungsfeststeller |
| Norm | EN12530 - Geräterollen |
| Tragfähigkeit bei 3 km/h | 100 kg |
| Elektrisch-leitfähig | Nein |
| Rostfrei | Nein |
| Statische Tragfähigkeit | 200 kg |
| Temperaturbereich (Minimum) | -20 °C |
| Temperaturbereich (Maximum) | 60 °C |
| Bauhöhe | 139 mm |
| Gesamtbreite | 66 mm |
| Gesamtgewicht | 0,47 kg |

## GEHÄUSE

| | |
|---|---|
| Gehäusematerial | Polyamid |
| Gabelform | Geschlossen |
| Schwenklager | Kugelbahn, zweireihig |
| Ausladung | 40 mm |
| Schwenkradius | 128 mm |
| Störkreis | 256 mm |
| Dom Durchmesser | 59 mm |

## RAD

| | |
|---|---|
| Material des Radkörpers | Polypropylen |
| Material der Lauffläche | Thermoplastischer Gummi |
| Lager | Präzisionskugellager |
| Fadenschutz | Mit Fadenschutz |
| Durchmesser | 100 mm |
| Breite der Lauffläche | 30 mm |
| Härte der Lauffläche (A) | 87 Shore A |

## BEFESTIGUNG

| | |
|---|---|
| Befestigungsart | Anschraubloch |
| Rückenloch Durchmesser | 12 mm |

© Copyright 2026 TENTE International GmbH

# GALEA

5071PJP100P30-12

EAN 4031582378856

BETTER MOBILITY. BETTER LIFE.

## Produktzeichnungen

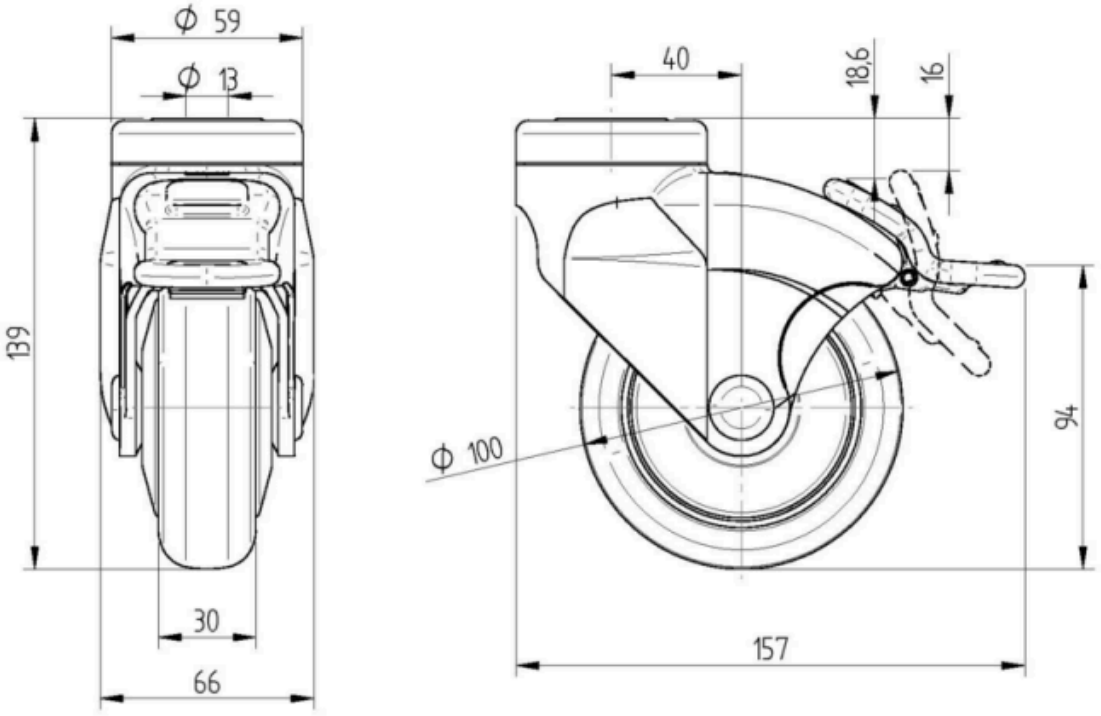


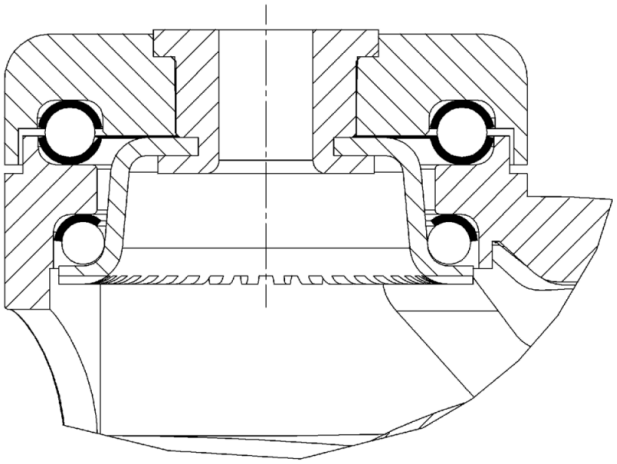

© Copyright 2026 TENTE International GmbH