PRODUKTINFORMATION

ELASTECH

IFP 200x50-Ø25

EAN 4031582319842

BETTER MOBILITY. BETTER LIFE.



Billedet kan afvige fra det oprindelige produkt

YDEEVNE

Rullemodstand	●●○○○
Kørselsstøj	●●●●●
Abrasion	●●●○○
Rustbeskyttelse	●●●○○

PRIMÆRE EGENSKABER

Produktnavn	Elastech
Type	Hjul
Standard	EN12532 – Transportudstyr
Belastning ved 4 km/t	450 kg
Belastning ved 6 km/t	360 kg
Elektrisk ledende	Nej
Rustfri	Nej
Belastning Statisk	900 kg
Temperaturområde (minimum)	-20 °C
Temperaturområde (maksimum)	85 °C
Samlet vægt	1,71 kg

HJUL

Tread hardness	blød
Fælgmateriale	Aluminium
Hjulbanemateriale	Elastisk dæk, uden afsmitning, vulkaniseret
Leje	Præcisionskugleleje
Hjul farve	Grå/ingen afsmitning
Trådfang	Uden trådfang
Diameter	200 mm
Hjulbane bredde	50 mm
Aksel Huldiameter	25 mm
Navlængde	60 mm
Fælgbredde	50 mm
Hårdhed af Hjulbane (A)	68 Shore A

© Copyright 2026 TENTE International GmbH

ELASTECH

IFP 200x50-Ø25

EAN 4031582319842

Bestillingsnummer 00830632

Produkttegninger

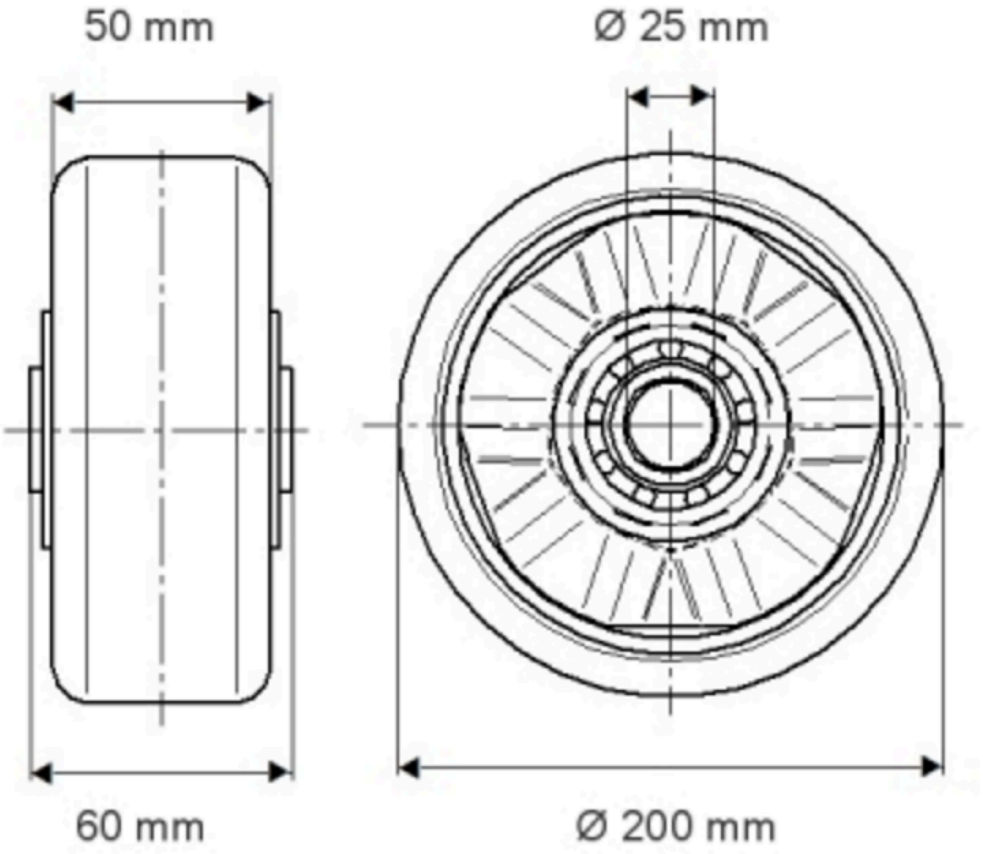

© Copyright 2026 TENTE International GmbH

ELASTECH

IFP 200x50-Ø25

EAN 4031582319342

Bestillingsnummer: 00830632

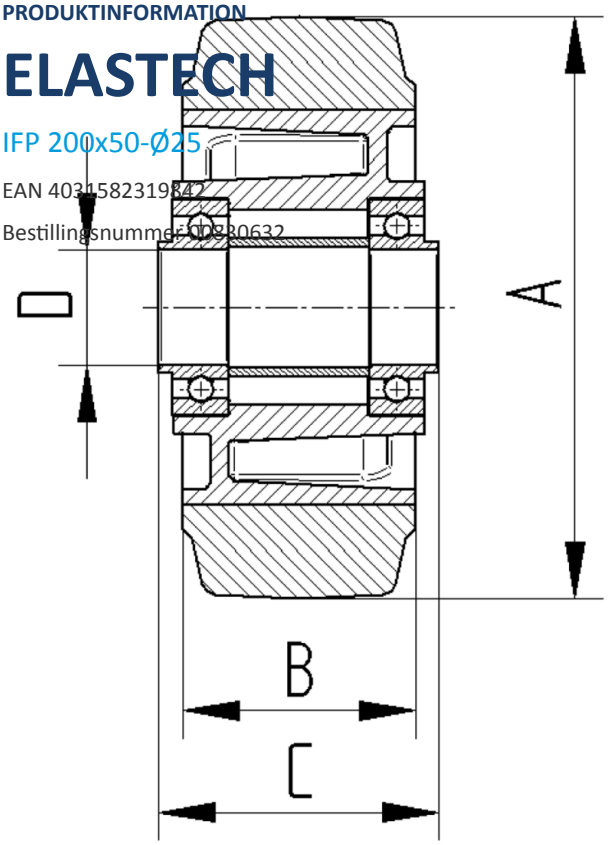

BETTER MOBILITY. BETTER LIFE.

© Copyright 2026 TENTE International GmbH