INFORMACIJE O PROIZVODU

MAXTECH

UAR 125x38-Ø12

EAN 4031582323160

BETTER MOBILITY. BETTER LIFE.



Slika se može razlikovati od originalnog proizvoda

PERFORMANSE

Performanse kotrljanja	●●●○○
Buka u pokretu	●●●○○
Ishrana	●●●●○
otpornost na rdju	●●●○○

OSNOVNI ATRIBUTI

Naziv proizvoda	Maxtech
Tip	Tocak
Standard	EN12532 - transportna oprema
Nosivost na 4 km/h	300 kg
Električni provod	no
nerdjajuci	no
Statički Nosivost	600 kg
Temperaturni opseg (Minimalno)	-25 °C
Opseg temperature (maksimalni)	80 °C
Ukupna težina	0.32 kg

TOCAK

Materijal za telo	poliamid
materijal omotaca	Poliuretan, liveno
Nošenje	kotrljajuci lezaj
Boja Tocak	Plava siva (RAL7031)
stitnici omotaca	Bez stražara
Prečnik	125 mm
Širina omotac	38 mm
dimenzija rupa osovina	12 mm
duzina glavcine	44.4 mm
Širina tela	38 mm
Teškoća gazećeg omotac (A)	92 Šor A
Teškoća gazećeg omotac (D)	42 Šor D

© Copyright 2026 TENTE International GmbH

MAXTECH

UAR 125x38-Ø12

EAN 4031582323160

Broj porudžbine 00030960

Crteži proizvoda

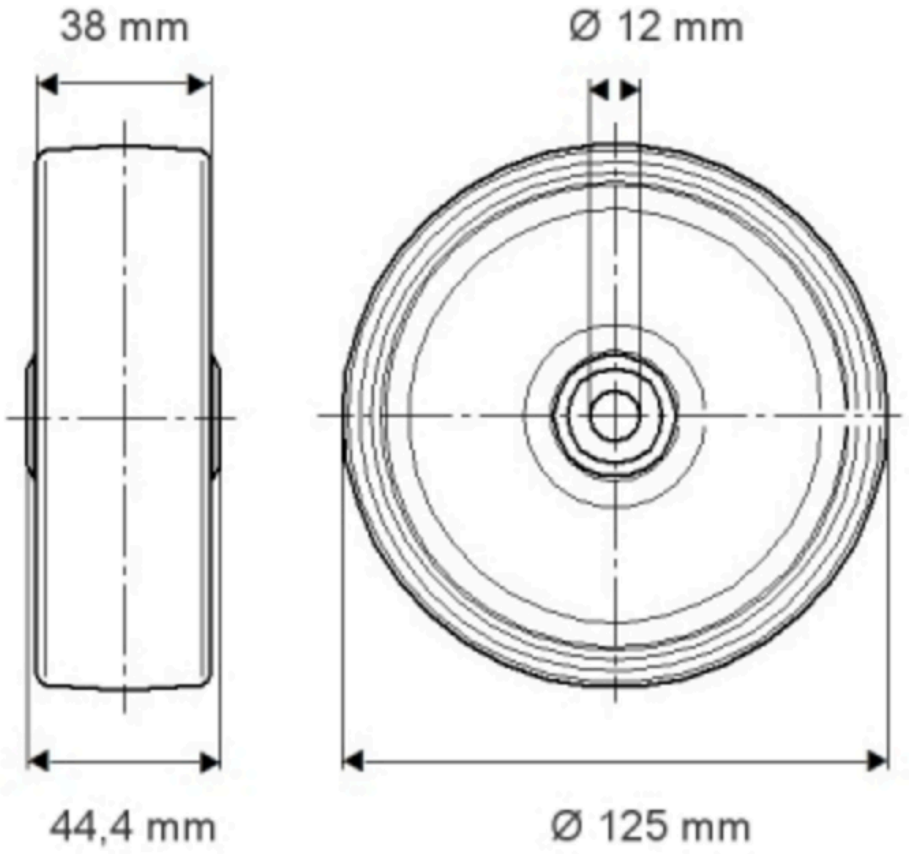

© Copyright 2026 TENTE International GmbH