INFORMATIONS SUR LE PRODUIT

AGILA

2477DIK150R47-27-30

EAN 4031582326222



L'image peut différer du produit d'origine

PERFORMANCE

Performance du rouleau	●●●○○
Bruit de mouvement	●●●○○
Attrition	●●●○○
Résistance à la corrosion	●●●○○

ATTRIBUTS DE BASE

Nom du produit	Agila
Type	Roulette pivotante avec Blocage total
Standard	EN12530 - Roulettes de dispositifs
Capacité de charge à 3 km/h	100 kg
Conducteur électrique	Non
Inoxydable	Non
Statique Capacité de charge	200 kg
Plage de température (minimale)	-10 °C
Plage de température (maximale)	40 °C
Hauteur	188 mm

CHAPE

Matériau de la chape	Tôle d'acier, moyenne
Forme Chape	Galbé
Pivot	Deux courses de balles
Couleur de la chape	Zingué bleu
Déport	36 mm
Rayon d'encombrement	131 mm
Diamètre d'encombrement	262 mm

ROUE

Matériau du corps	Tôle d'acier
Bandage	Caoutchouc semi-élastique, non marquant
Roulement	Roulement à billes conique
Pare-fils	Avec protège-filet
Diamètre	150 mm
Largeur du Bandage	32 mm
Dureté du Bandage (A)	80 Shore A

RACCORD

Type de raccord	Extenseur synthétique, carré
Fixation expansible (minimale)	27 mm
Fixation expansible (maximum)	30 mm
Astuce	Veuillez indiquer le diamètre interne du tube requis lors de la commande.

© Copyright 2026 TENTE International GmbH

AGILA

2477DIK150R47-27-30

EAN 4031582326222

BETTER MOBILITY. BETTER LIFE.

Dessins du produit

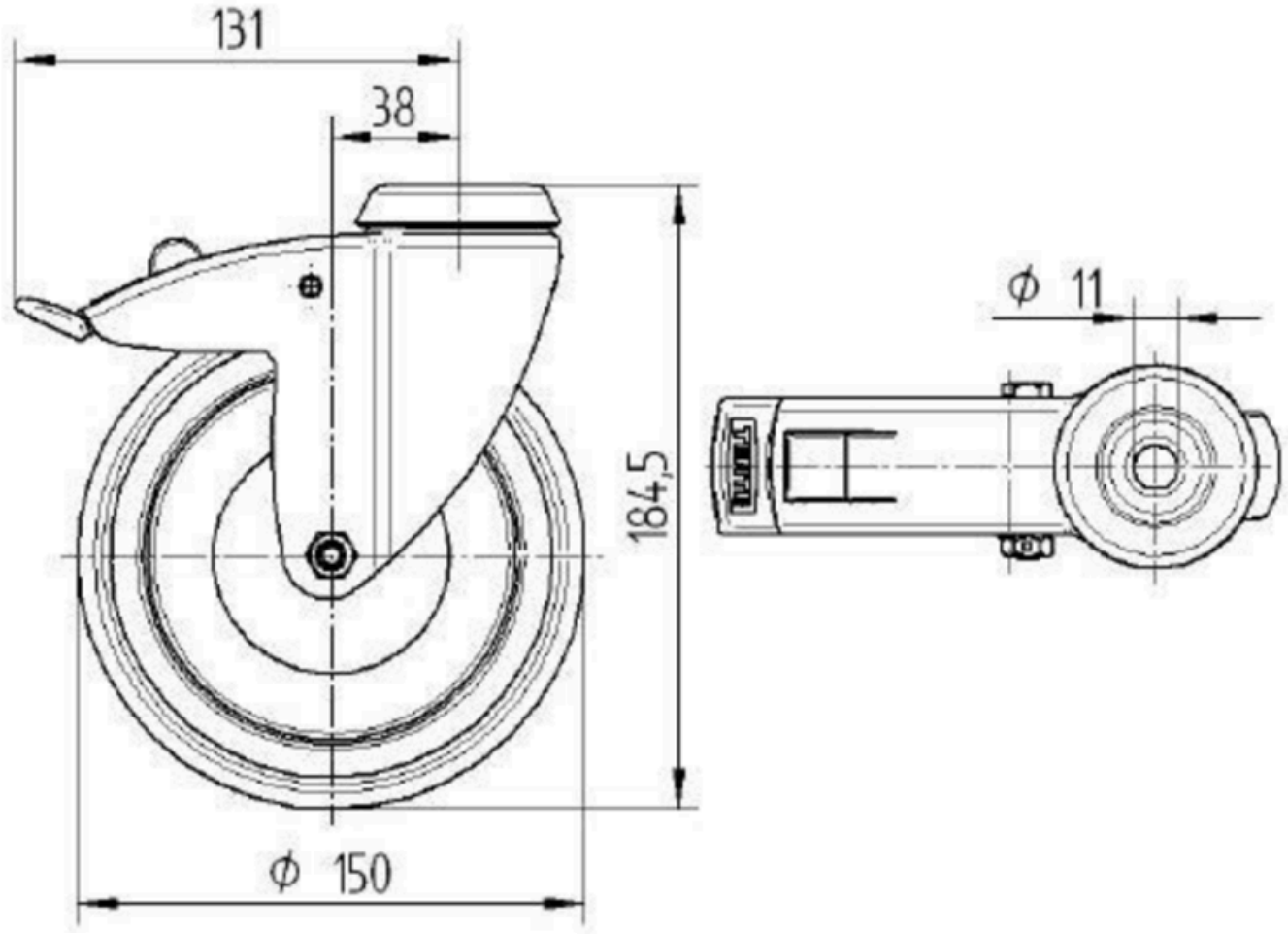

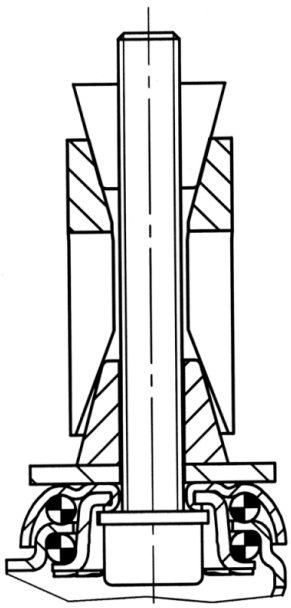

© Copyright 2026 TENTE International GmbH