PRODUKTINFORMATION

FOOTMASTER

FOOT MASTER SGDN- 60-F-NYN

EAN 4031582419399



Billedet kan afvige fra det oprindelige produkt

PRIMÆRE EGENSKABER

Produktnavn	Footmaster
Type	Drejeligt Hjul
Elektrisk ledende	Nej
Rustfri	Nej
Belastning Statisk	250 kg
Temperaturområde (minimum)	-10 °C
Temperaturområde (maksimum)	90 °C
Byggehøjde	82,5 mm
Samlet vægt	0,5 kg

GAFFEL

Udladning	36 mm
Udfaldsradius	63 mm
Udfaldsdiameter	126 mm

HJUL

Fælgmateriale	Polyamid, super tung
Hjulbanemateriale	Polyuretan, Indsprøjtet
Leje	Rulleleje , dæmpet
Trådfang	Uden trådfang
Diameter	50 mm
Hjulbane bredde	25 mm
Hårdhed af Hjulbane (D)	70 Shore D

MONTERING

Pladelængde	73 mm
Pladebredde	73 mm
Længde på pladehul (maksimum)	58 mm
Pladehullets bredde (maksimum)	58 mm
Pladehullets diameter	7 mm

© Copyright 2026 TENTE International GmbH

FOOTMASTER

FOOT MASTER SGDN- 60-F-NYN

EAN 4031582419399

Produkttegninger

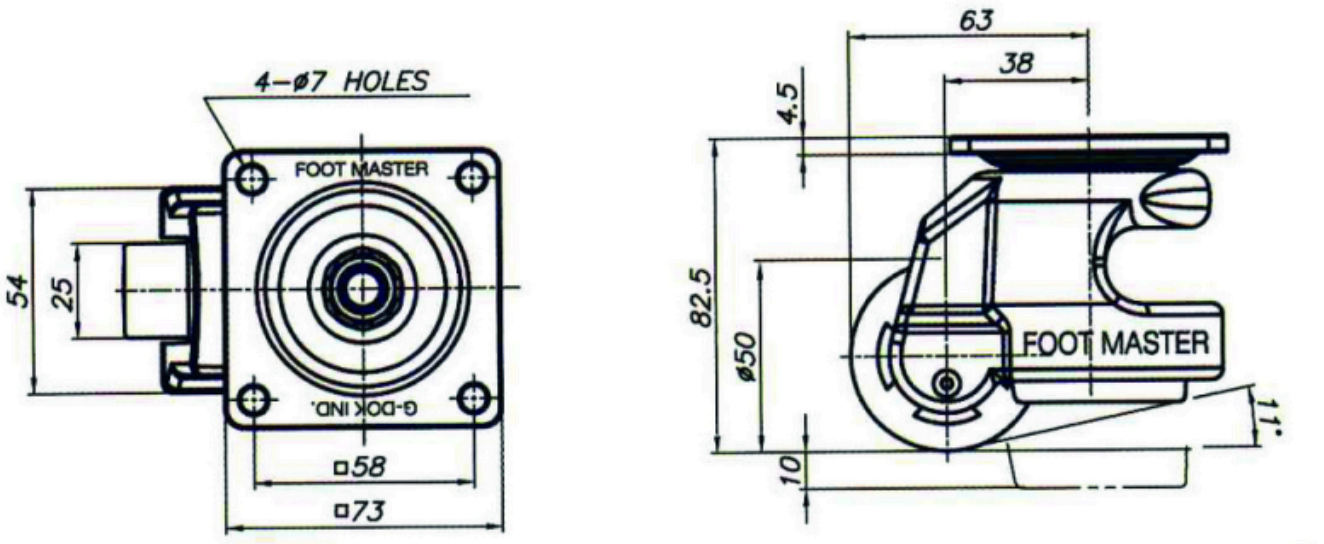

© Copyright 2026 TENTE International GmbH