ІНФОРМАЦІЯ ПРО ПРОДУКТ

ICS

5327PJX125P51 INOX

EAN 4031582367447



Зображення може відрізнятися від оригінального продукту

ЕФЕКТИВНІСТЬ

Продуктивність рулону	●●●○○
Шум руху	●●●●○
Атритація	●●●○○
Стійкість до корозії	●●●●●

ОСНОВНІ АТРИБУТИ

Назва продукту	ICS
Тип	Поворотний Колісна опора із Загальне гальмо
Стандартний	EN12530 — Катори пристроїв
ОбВантажопідйомність 3 км/год	100 kg
Електропровідність	Ні
Нержавіюча сталь	Так
Статичний Вантажопідйомність	200 kg
Діапазон температур (мінімальний)	-10 °C
Діапазон температур (максимальний)	40 °C
Загальна висота	166 mm
Загальна вага	0,72 kg

КРОНШТЕЙН

Матеріал корпусу	Поліамід
Вила Форма	Тонка
Поворотний вузол	Стрижень, обертання
Офсет (Зсув)	38 mm
Поворотне з’єднання	259 mm

КОЛЕСО

Матеріал тіла	Поліпропілен
Матеріал протектору	Термопластичний каучук
Носіння	Прецизійний кульковий підшипник Герметичний
Захист різьби	Вбудований різьбовий поручитель
Діаметр	125 mm
Протектор	32 mm
Твердість Протектор (A)	87 Прибережна A

ВСТАНОВЛЕННЯ

Тип налаштування	Прямокутна пластина
Довжина пластини	95 mm
Ширина тарілки	70 mm
Довжина отвору для планшета (максимальна)	75 mm
Ширина отвору для планшета (максимальна)	50 mm
Діаметр отвору планшета	11 mm

IF Дизайн Award

© Copyright 2026 TENTE International GmbH

ICS

5327PJX125P51 INOX

EAN 4031582367447

TENTE
BETTER MOBILITY. BETTER LIFE.

Креслення продукту

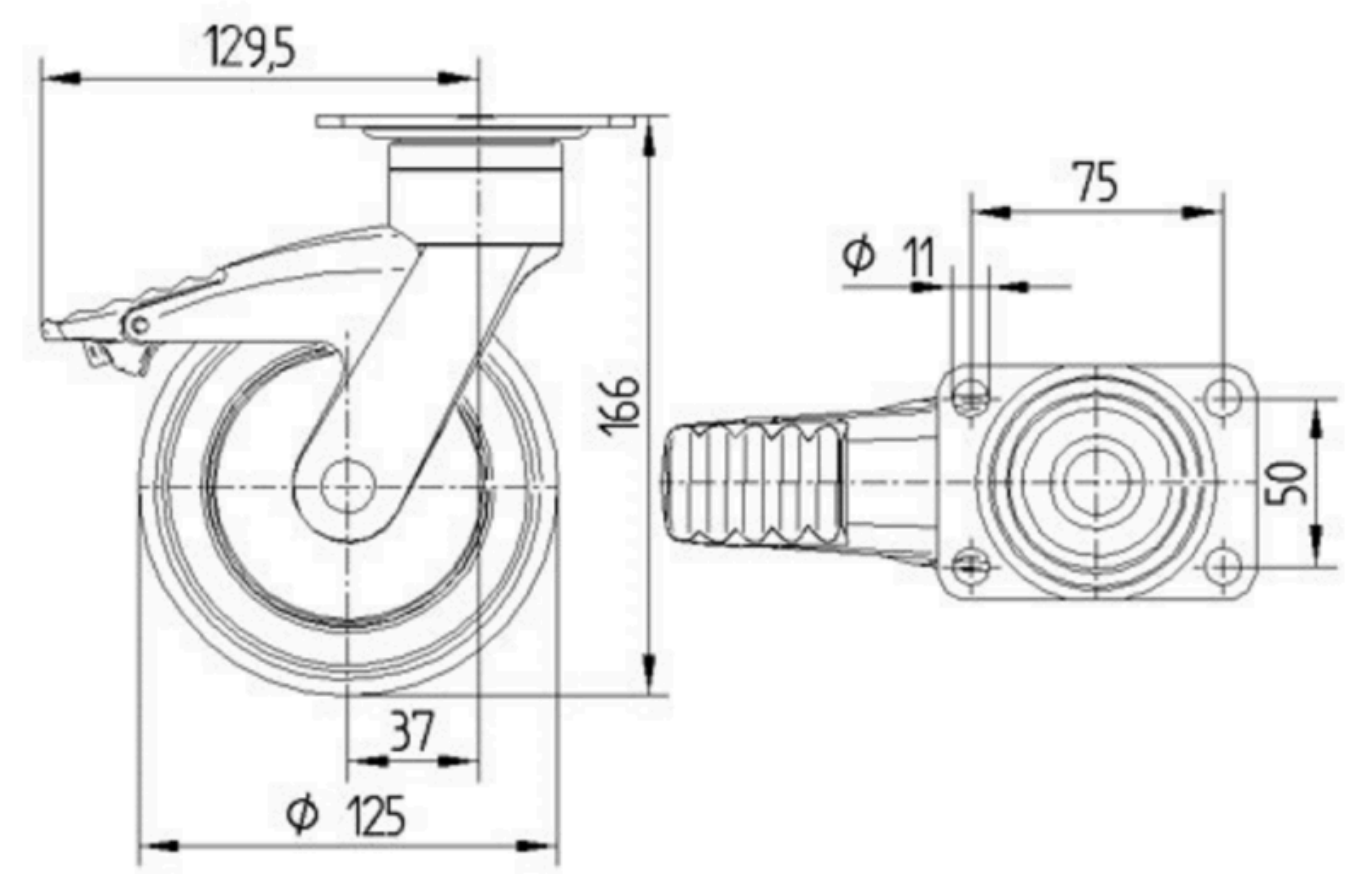

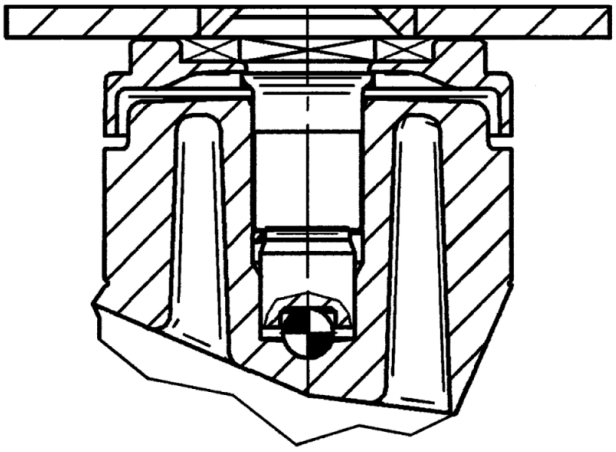

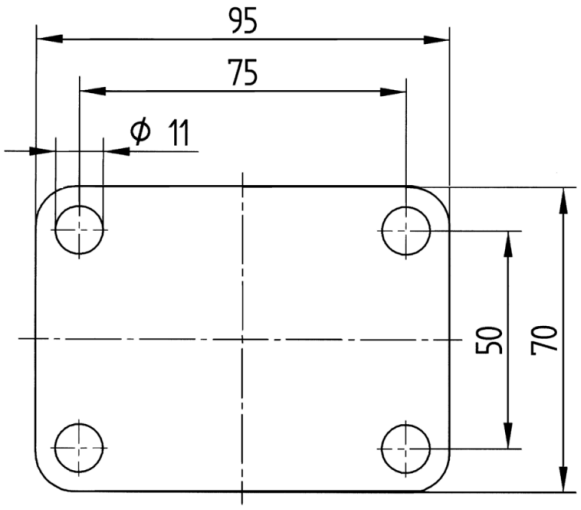

IF Дизайн Award

© Copyright 2026 TENTE International GmbH