INFORMACIÓN DEL PRODUCTO

MAXTECH

UAD 125x32-Ø12 HL44 natural/3004

EAN 4031582322767



La imagen puede diferir del producto original

RENDIMIENTO

Rendimiento del rodillo	●●●○○
Ruido de movimiento	●●●○○
Desgaste	●●●●○
Resistencia a la corrosión	●●●●●

ATRIBUTOS PRINCIPALES

Nombre del producto	Maxtech
Tipo	Aro
Estándar	EN12532 - Material de transporte
Capacidad de carga a 4 km/h	200 kg
Conductivo eléctrico	No
Inoxidable	Sí
Capacidad de carga estática	400 kg
Rango de temperatura (mínimo)	-25 °C
Rango de temperatura (máximo)	80 °C
Peso total	0.31 kg

ARO

Material del cuerpo	Poliamida
Material de la banda de rodadura	Poliuretano, Inyectado
Cojinete	Rodamiento de rodillos, Inoxidable
Color Aro	Blanco natural
Diámetro	125 mm
Ancho de Banda de rodadura	32 mm
Diámetro del agujero del Eje	12 mm
Longitud del cubo	44 mm
Anchura del cuerpo	32 mm
Dureza de la Banda de rodadura (A)	92 Shore A
Dureza de la Banda de rodadura (D)	42 Shore D

© Copyright 2026 TENTE International GmbH

MAXTECH

UAD 125x32-Ø12 HL44 natural/3004

EAN 4031582322767

Número de pedido 00034191

Planos del producto

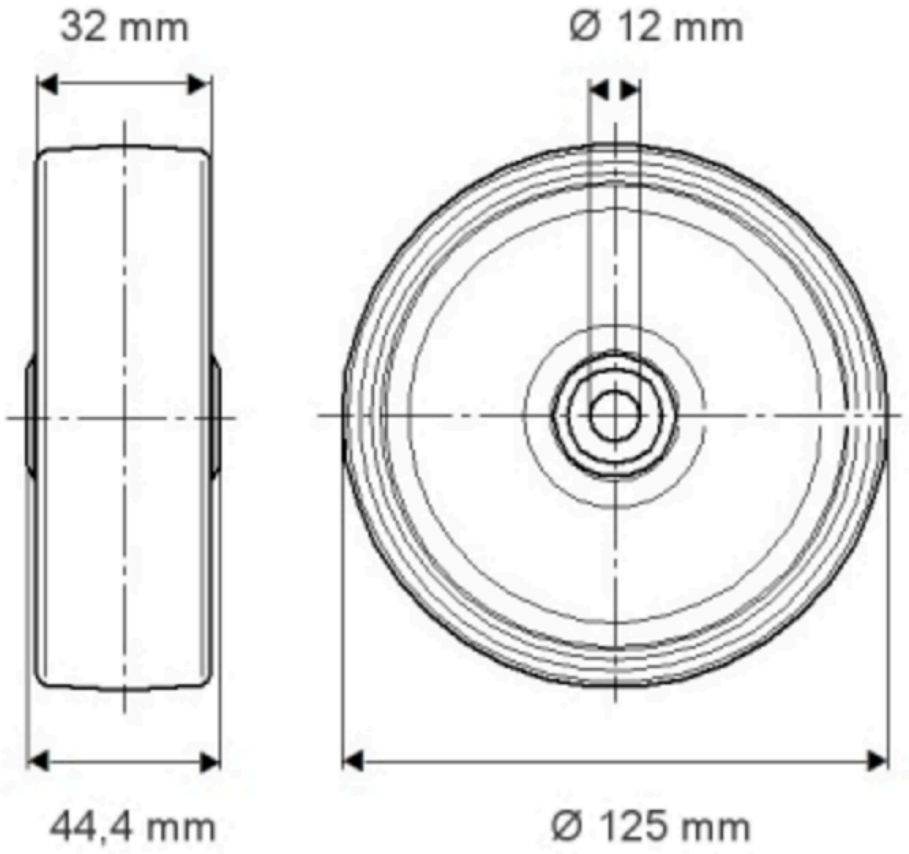

© Copyright 2026 TENTE International GmbH