INFORMACJE O PRODUKCIE

AGILA

2477UAP150R05-28 M8/19

EAN 4031582302332



Obraz może różnić się od oryginalnego produktu

WYDAJNOŚĆ

Wydajność rolek	●●●○○
Hałas ruchowy	●●●○○
Odejście	●●●●○
Odporność na korozję	●●●○○

PODSTAWOWE ATUTY

Nazwa produktu	Agila
Typ	Kółko obrotowe z Blokada pełna
Standardowy	EN12530 — Kółka samonastawne do urządzeń
Nośność przy 3 km/h	100 kg
Przewodzące prąd elektryczny	Nie
Nierdzewne	Nie
Nośność statyczne	200 kg
Zakres temperatur (minimalny)	-25 °C
Zakres temperatur (maksymalny)	80 °C
Wysokość całkowita	188 mm
Szerokość całkowita	60 mm
Waga całkowita	1,33 kg

OBUDOWA

Materiał obudowy	Arkusz stalowy, średni
Kształt Widelec	Poszerzane
Łożysko obrotowe	Dwa wyścigi kulkowe
Kolor	pasywowany na niebiesko
Wysięg	36 mm
Promień działania koła	131 mm
Zasięg działania koła	262 mm
Średnica kopuły	60 mm

KOŁO

Materiał ciała	Poliamid
Materiał bieżni	Poliuretan, Wtrysk
Łożysko	Łożysko kulkowe precyzyjne
Kolor Koło	Srebrnoszary (RAL7001)
Osłony gwintu	Z osłoną gwintu
Średnica	150 mm
Szerokość Bieżnia	32 mm
Szerokość korpusu	32 mm
Twardość Bieżnia (A)	92 Shore A
Twardość Bieżnia (D)	42 Shore D

MOCOWANIE

Typ mocowania	Trzpień pełny, okrągły
Średnica Trzpień	28 mm
Długość Trzpień	45 mm
Położenie gwintu Trzpień	19 mm
Liczba otworów montażowych Trzpień	2

© Copyright 2026 TENTE International GmbH

AGILA

2477UAP150R05-28 M8/19

EAN 4031582302332

Numer zamówienia 00030249

Rysunki produktu

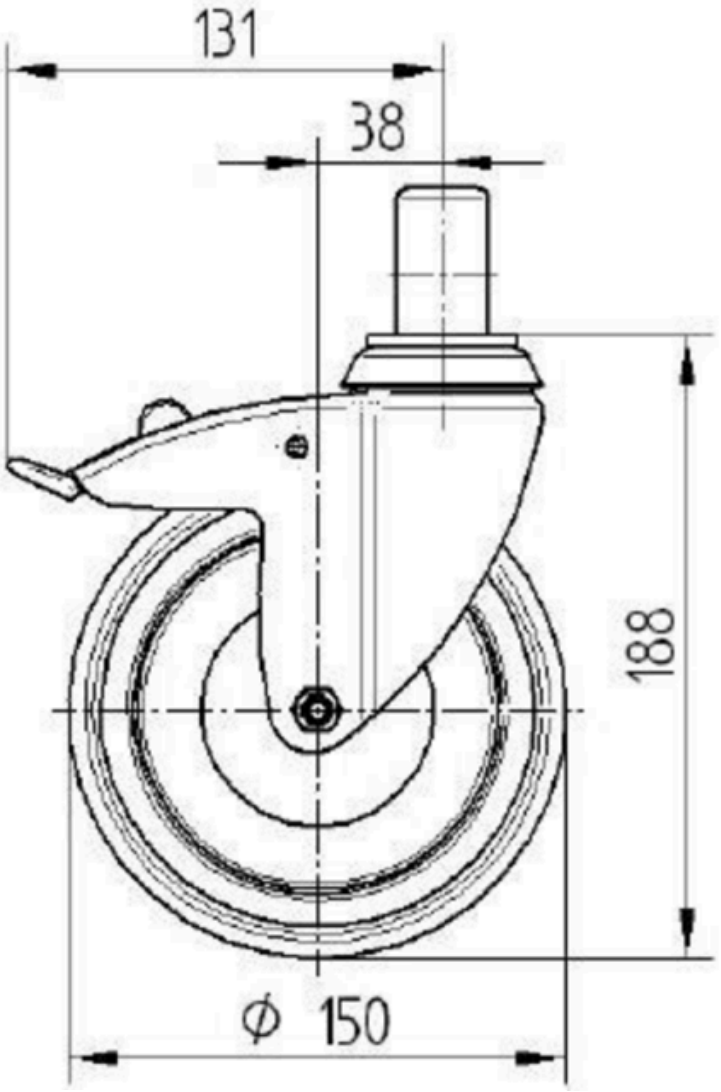

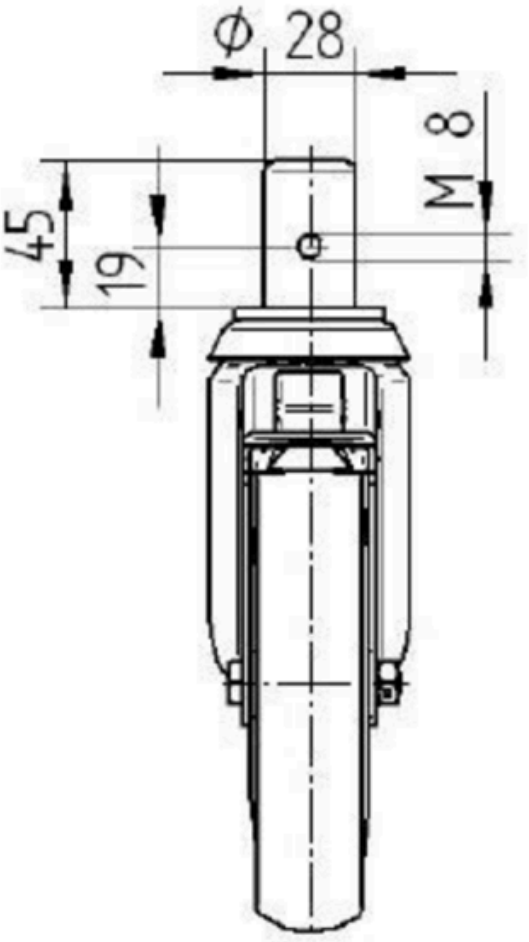

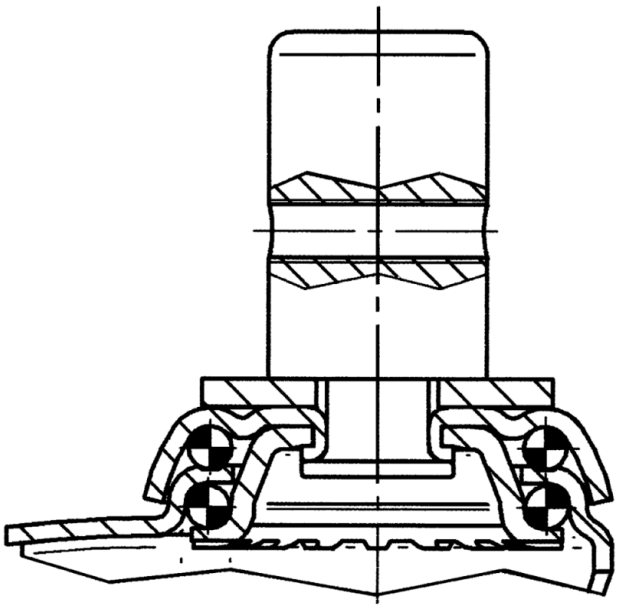

© Copyright 2026 TENTE International GmbH