INFORMACIÓ DE PRODUCTE

BASETECH

POO125x40-Ø12 white

EAN 4031582410365



La imatge pot diferir del producte original.

ACTUACIÓ

Actuació Roll	●●●○○
El soroll del moviment	●●●○○
Atràcia	●●●●●
Resistència a a la corrosió	●●●○○

ATRIBUCIONS BÀSIQUES

Nom del producte	Basetech
Tipus	Aro
Tracidad de carga a 3 km/h	200 kg
Conducció elèctrica	No
Inoxidable	No
Tracidad de carga estàtica	400 kg
Temperatura (mínim)	-20 °C
Temperatura màxima (màxim)	60 °C
Pes total	0,18 kg

RODA

Material corporal	Polipropilè
Material de la banda de rodadura	Identitari amb el cos de Roda
El Bearing	Coixinet llis
Protectors de fil	Sense vigilància
Diametralització	125 mm
Banda de rodadura ample	40 mm
El forat Eix Diàmetre del forat	12 mm
Longitud del cub	44,4 mm
La duresa del Banda de rodadura (D)	65 Shore D

© Copyright 2026 TENTE International GmbH

BASETECH

POO125x40-Ø12 white

EAN 4031582410365

BETTER MOBILITY. BETTER LIFE.

Plànols del producte

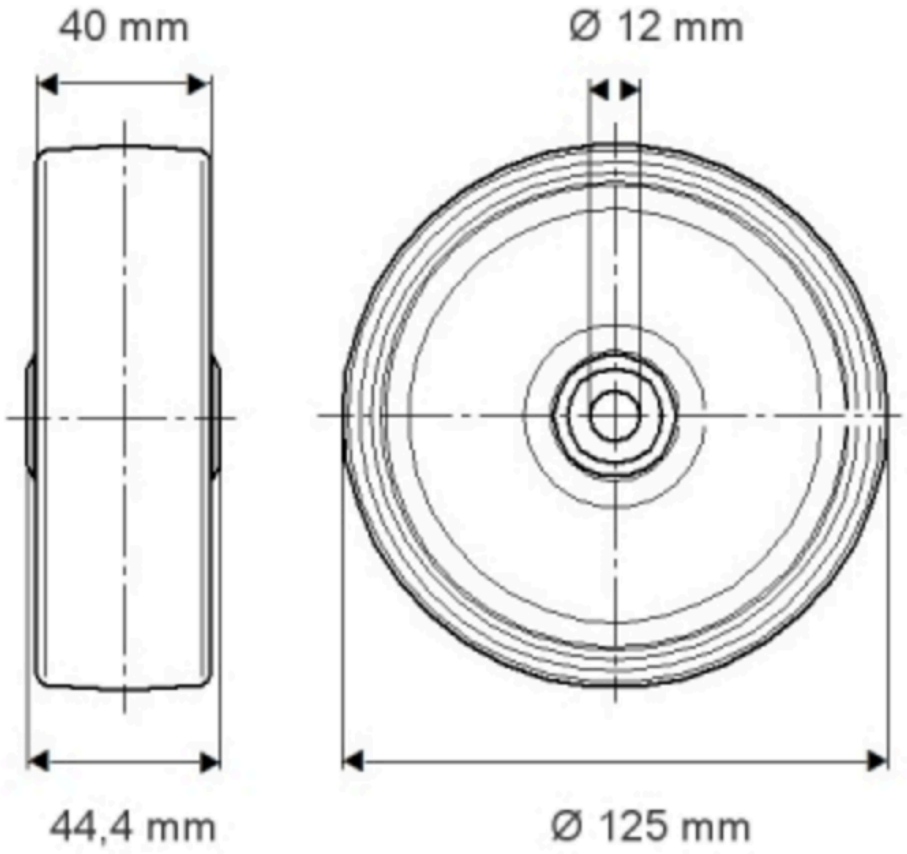

© Copyright 2026 TENTE International GmbH