INFORMACIÓ DE PRODUCTE

AGILA TWIN

2975UAP050P40

EAN 4031582439526



La imatge pot diferir del producte original.

ACTUACIÓ

Actuació Roll	●●●○○
El soroll del moviment	●●●○○
Atràcia	●●●●○
Resistència a a la corrosió	●●●○○

ATRIBUCIONS BÀSIQUES

Nom del producte	Agila twin
Tipus	Rueda giratoria con Freno de rueda
Tracidad de carga a 3 km/h	70 kg
Conducció elèctrica	No
Inoxidable	No
Tracidad de carga estàtica	140 kg
Temperatura (mínim)	-20 °C
Temperatura màxima (màxim)	60 °C
Alçada total	69 mm
Pes total	0,3 kg

SUPORT

Material d'habitatge	Placa d'acer, mitjà
Forquilla Forma	Suport Twin Roda
Scamiento giratorio	Dues curses de ball
Desplaçament	25 mm
Scio de giro	77 mm
Sterferencia de giro	155 mm

RODA

Material corporal	Poliamida
Material de la banda de rodadura	Poliuretà, Injectat
El Bearing	Rodament de boles de precisió
Protectors de fil	Amb la guardaespatlles
Diametralització	50 mm
Banda de rodadura ample	19 mm
La duresa del Banda de rodadura (A)	92 Shore A

FITACIÓ

Tipus de Fitting	Placa de plaça
Placa llarga	60 mm
Placa ampla	60 mm
Longitud del forat de placa (Minimum)	38 mm
Longitud del forat de placa (màxim)	48 mm
Amplària del forat de placa (Minimum)	38 mm
Amplària del forat de placa (màxim)	48 mm
Placa de diàmetre	6,3 mm

© Copyright 2026 TENTE International GmbH

AGILA TWIN

2975UAP050P40

EAN 4031582439526

BETTER MOBILITY. BETTER LIFE.

Plànols del producte

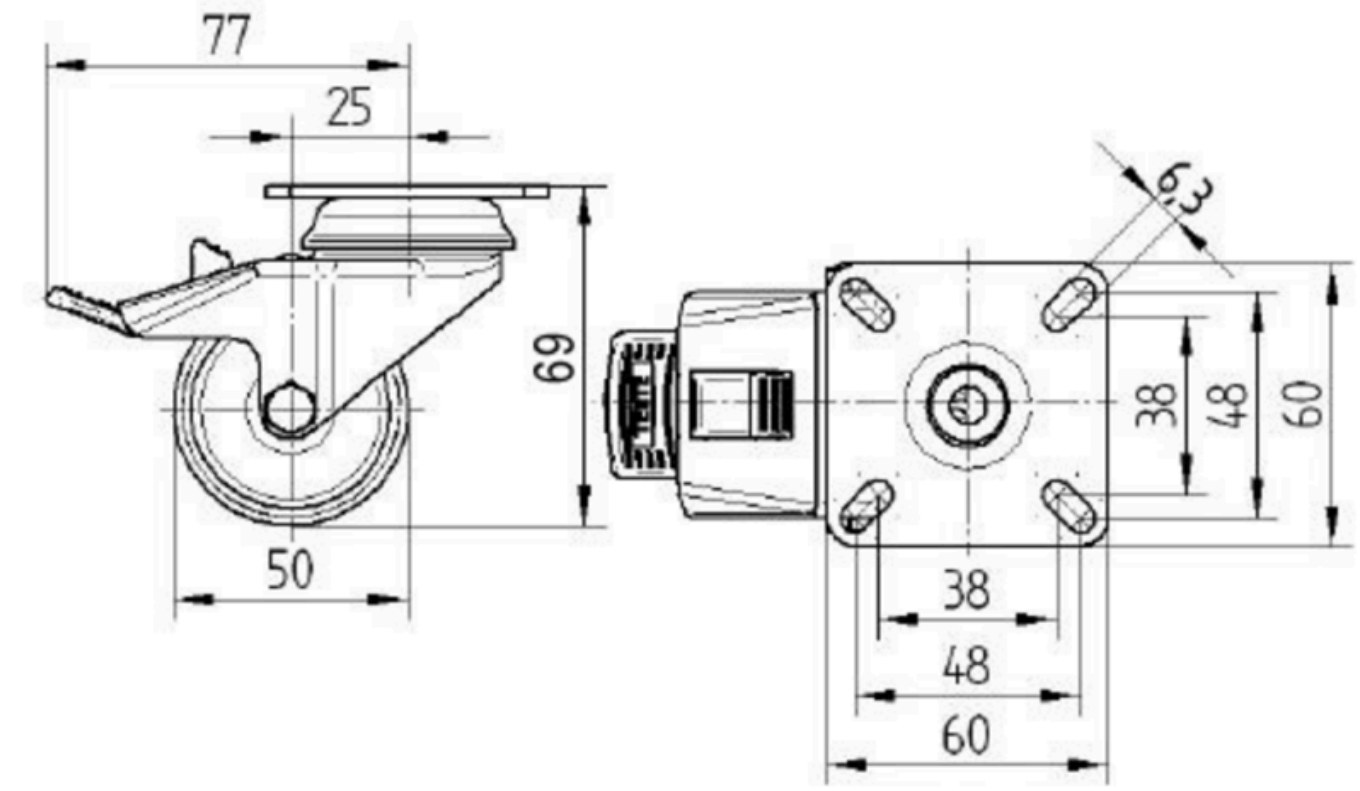

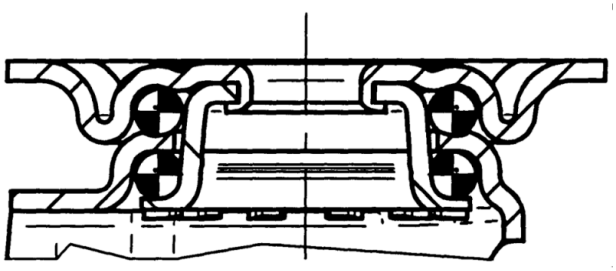

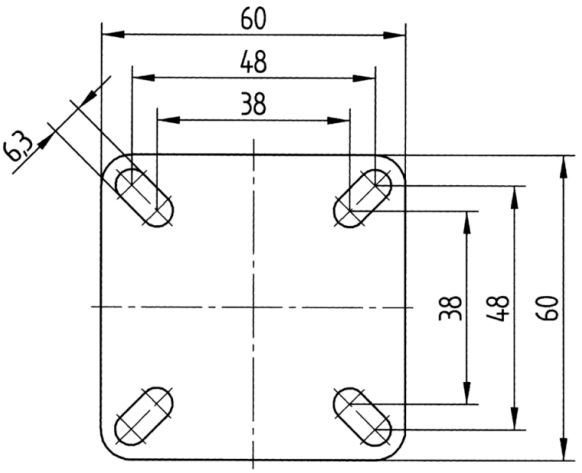

© Copyright 2026 TENTE International GmbH