INFORMACIJE O PROIZVODU

KAPPA

9682FTP300P64-80

EAN 4031582430615



Slika se može razlikovati od originalnog proizvoda

PERFORMANSE

Performanse kotrljanja	●●●●○
Buka u pokretu	●●●○○
Ishrana	●●●●○
otpornost na rdju	●●●○○

OSNOVNI ATRIBUTI

Naziv proizvoda	Kappa
Tip	Okreni Tocak sa potpuna kocnica, Prednji deo tocka
Standard	EN12533 - Tockovi za teske terete
Nosivost na 4 km/h	2400 kg
Nosivost na 6 km/h	2000 kg
Električni provod	no
nerdjajuci	no
Statički Nosivost	4800 kg
Temperaturni opseg (Minimalno)	-20 °C
Opseg temperature (maksimalni)	60 °C
Sveukupna visina	355 mm
Ukupna težina	19.01 kg

KUCISTE

Materijal kućišta	Gvožđe ili gvožđe kovano, teško
oblik viljuska	siroko, Ojacano
okretni lezaj	Dve trke za loptu, Ojacano ili nerdjajuci
ofset	70 mm
Otpor okretanju	452 mm
Lubrication nipple	1

TOCAK

Materijal za telo	Ливено Гвожђе
materijal omotaca	Poliuretana, liveno
Nošenje	precizini kuglicni lezaj
osovina	Završena sa navrtkom
stitnici omotaca	Sa threadguard
Prečnik	300 mm
Širina omotac	80 mm
Teškoća gazećeg omotac (A)	92 Šor A

PRILAGOĐAVANJE

Tip uklapanja	Pravougaona ploča
Dužina ploče	175 mm
Širina ploče	140 mm
Dužina otvora ploče (maksimalna)	140 mm
Širina otvora ploče (maksimalna)	105 mm
Prečnik otvora ploče	15 mm

© Copyright 2026 TENTE International GmbH

KAPPA

9682FTP300P64-80

EAN 4031582430615

Crteži proizvoda

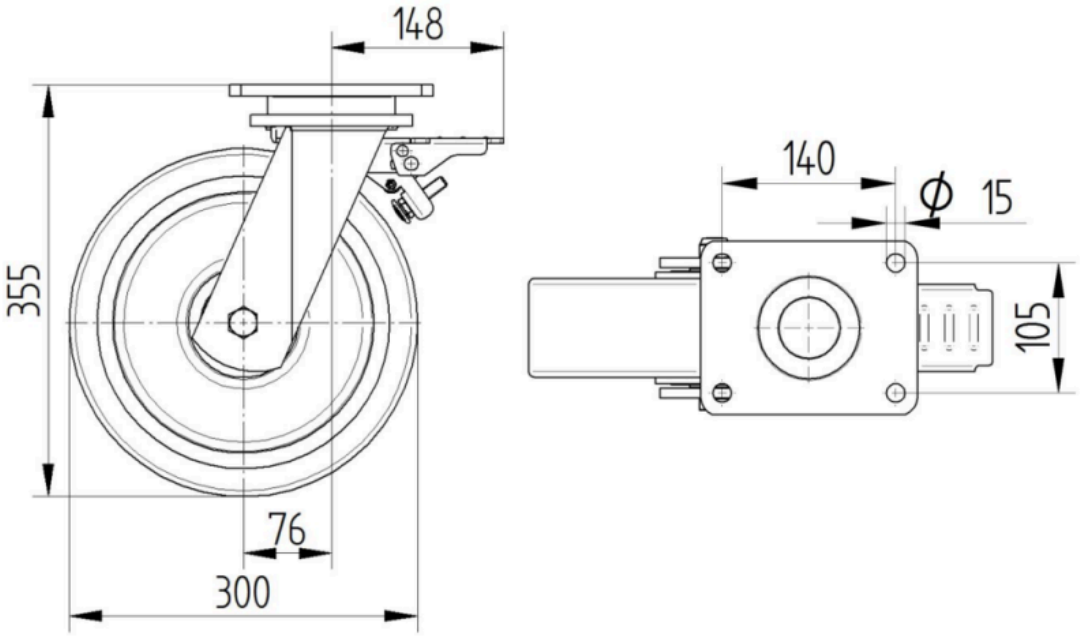

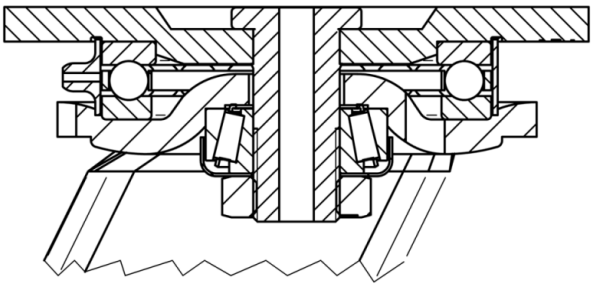

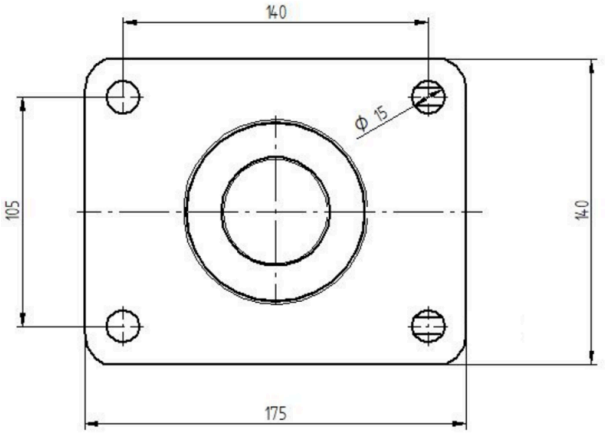

© Copyright 2026 TENTE International GmbH