INFORMACJE O PRODUKCIE

# PURETECH

## FVP 250x80-Ø30 HL90

EAN 4031582365429




Obraz może różnić się od oryginalnego produktu

### KOŁO

| | |
|---|---|
| Tread hardness | miękki |
| Materiał ciała | Żeliwo |
| Materiał bieżni | Guma pełna pełny, czarny |
| Łożysko | Łożysko kulkowe precyzyjne |
| Kolor Koło | Czarny odrzutowiec (podobny RAL9005) |
| Osłony gwintu | Z osłoną gwintu |
| Średnica | 250 mm |
| Szerokość Bieżnia | 80 mm |
| Średnica otworu Oś | 30 mm |
| Długość piasty | 90 mm |
| Szerokość korpusu | 80 mm |
| Twardość Bieżnia (A) | 67 Shore A |

### WYDAJNOŚĆ

| | |
|---|---|
| Wydajność rolek | ●●○○○ |
| Hałas ruchowy | ●●●●● |
| Odejście | ●●●○○ |
| Odporność na korozję | ●●●○○ |

### PODSTAWOWE ATUTY

| | |
|---|---|
| Nazwa produktu | Puretech |
| Typ | Koło |
| Standardowy | EN12533 — Kółka do dużych obciążeń |
| Nośność przy 4 km/h | 810 kg |
| Nośność przy 6 km/h | 675 kg |
| Przewodzące prąd elektryczny | Nie |
| Nierdzewne | Nie |
| Nośność statyczne | 1350 kg |
| Zakres temperatur (minimalny) | -20 °C |
| Zakres temperatur (maksymalny) | 80 °C |
| Waga całkowita | 6,9 kg |

© Copyright 2026 TENTE International GmbH

# PURETECH

## FVP 250x80-Ø30 HL90

EAN 4031582365429

Numer zamówienia 00836533

**Rysunki produktu**

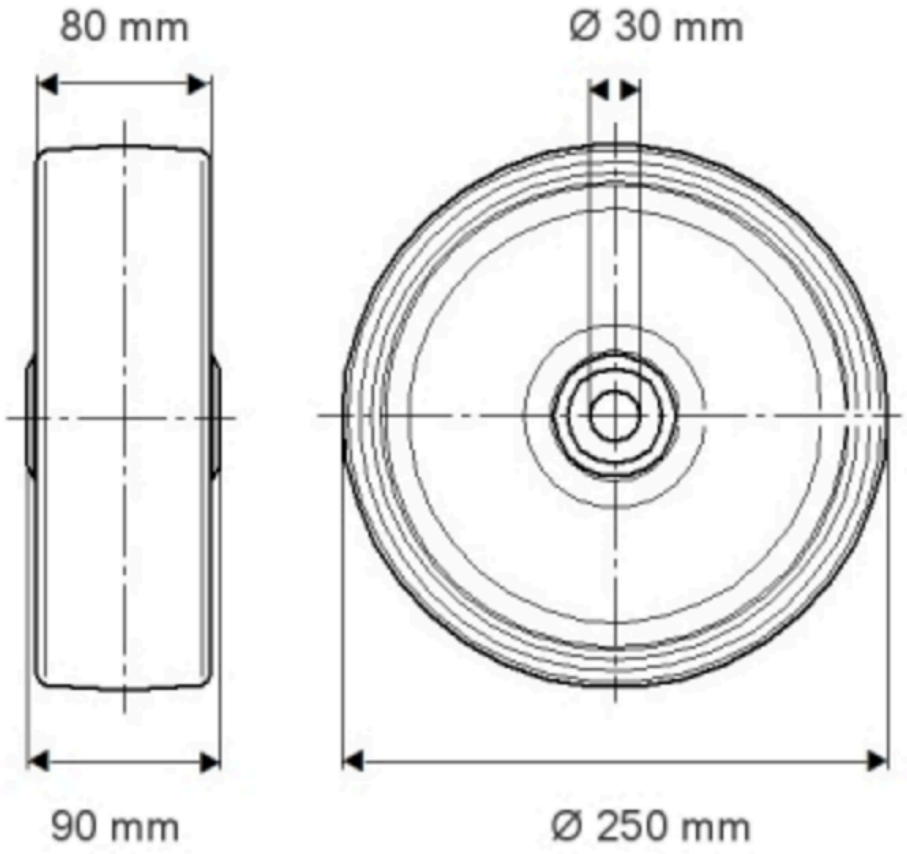

# PURETECH

## FVP 250x80-Ø30 HL90

EAN 4031582365429

Numer zamówienia 00836533

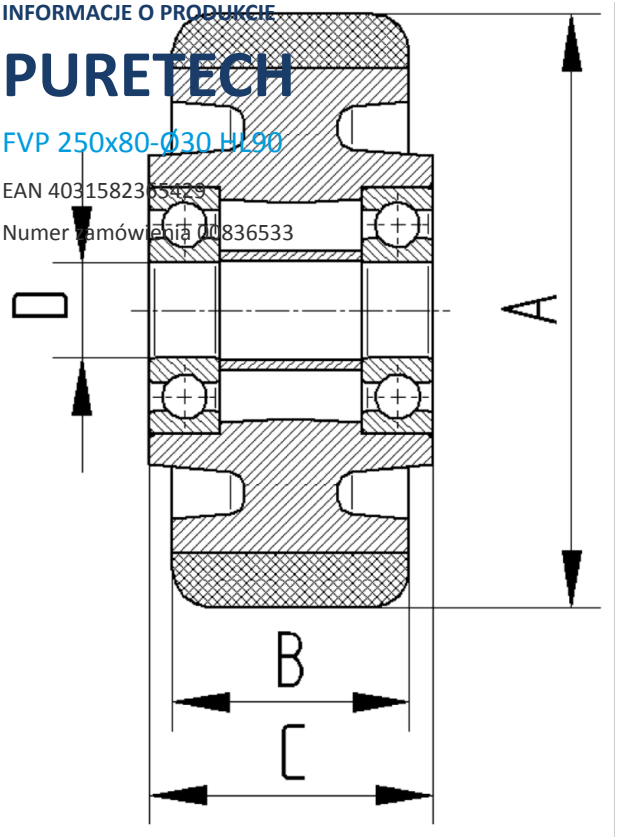


BETTER MOBILITY. BETTER LIFE.

© Copyright 2026 TENTE International GmbH