TERMÉKINFORMÁCIÓK

AGILA TWIN

2975UOO050P30-11

EAN 4031582302844



A kép eltérhet az eredeti terméktől

TELJESÍTMÉNY

Gördülési ellenállás teljesítménye	●●●○○
Mozgás zajkibocsátása	●●●○○
Kopás	●●●●○
Korrozióálló képesség	●●●○○

ALAPVETŐ TULAJDONSÁGOK

Termék neve	Agila twin
Ház típusa	Kerékfékes görgő
Standard	EN12530 - Intézményi görgők
Teherbírás 3 km/h-nál	70 kg
Elektromosan vezető	Nem
Rozsdamentes	Nem
Statikus teherbírás	140 kg
Hőmérséklet-tartomány (minimális)	-25 °C
Hőmérséklet-tartomány (maximális)	80 °C
Összsúly	0,24 kg
Teljes szélesség	57 mm

VÁZ

A ház anyaga	Acéllemez, közepes
Villa alakja	Ikerkerekes villa
Forgócsapágy	Kétsoros golyó
Szín	Kék passzivált
Ellensúlyoz	25 mm
Körbeforgás	155 mm
Kupola átmérője	53 mm

KERÉK

Felépítmény anyaga	Poliamid
Futófelület anyaga	Kerékkel megegyező
Csapágy	Siklócsapágy
Kerék színe	Palaszürke (RAL7015)
Szálvédők	Futófelület védelem nélkül
Átmérő	50 mm
Futófelület szélessége	20 mm
Test szélessége	20 mm
A futófelület keménysége (D)	75 Shore D

SZERELVÉNY

Szerelvény típusa	Csavarfurat
Csavar furat átmérője	11 mm

© Copyright 2026 TENTE International GmbH

AGILA TWIN

2975UOO050P30-11

EAN 4031582302844

Rendelési szám 00030579

Termékrajzok

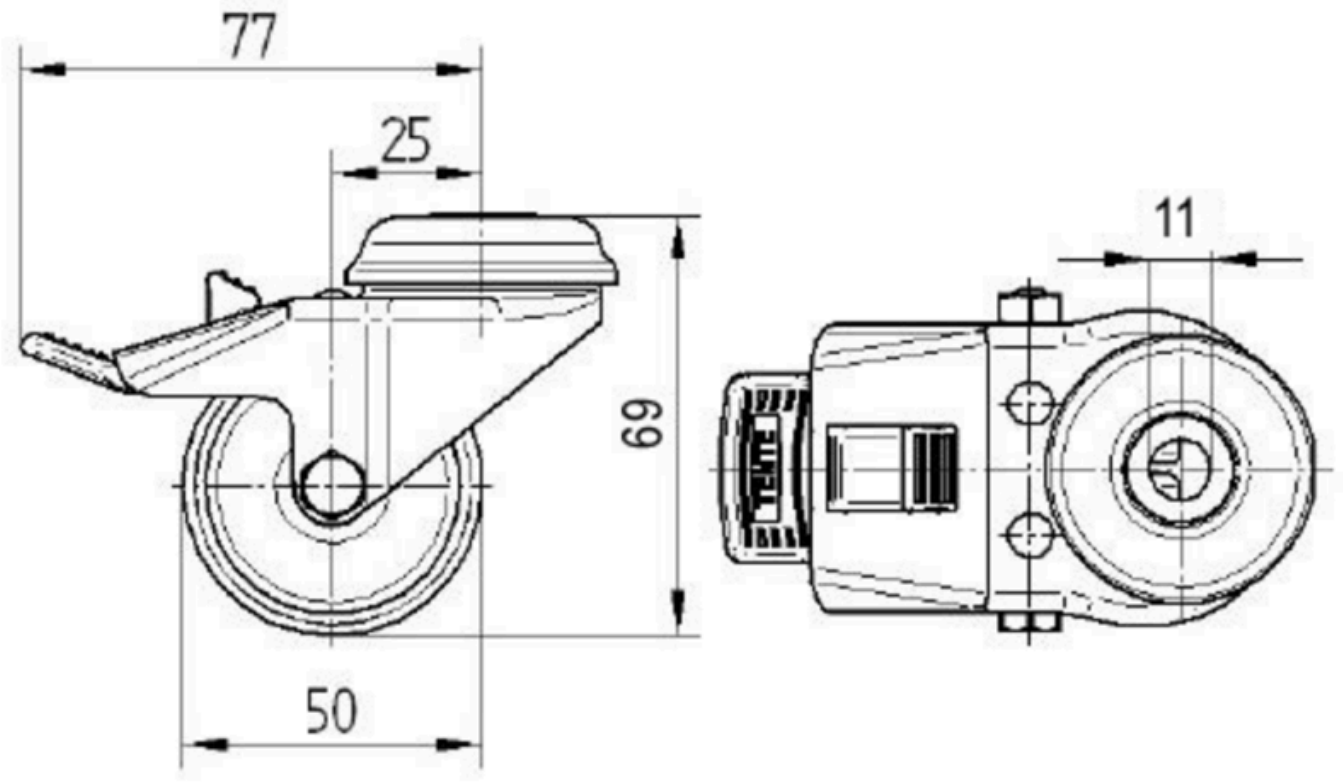

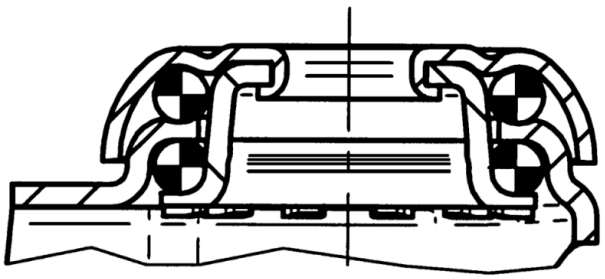

© Copyright 2026 TENTE International GmbH