INFORMĀCIJA PAR PRODUKTU

ICS

5327PJX125P51 INOX

EAN 4031582367447



Attēls var atšķirties no oriģinālā produkta

VEIKTSPĒJA

Ruļļa veiktspēja	●●●○○
Kustības troksnis	●●●●○
Nodilums	●●●○○
Korozijas izturīgs	●●●●●

PAMATA ATRIBŪTI

Produkta nosaukums	ICS
Korpusa tips	Grozāmais atbalsta ritenis ar pilno bloķēšanu
Standarta	EN12530 - Ierīču atbalsta riteņi
Kravnesība pie 3 km/h	100 kg
Elektrovadītspējīga	Nē
Nerūsējošais	Jā
Statiskā kravnesība	200 kg
Temperatūras diapazons (minimālais)	-10 °C
Temperatūras diapazons (maksimālais)	40 °C
Kopējais augstums	166 mm
Kopējais svars	0,72 kg

KRONŠTEINIS

Mājokļa materiāls	Poliamīds
Dakšas forma	Plāns
Grozāmais gultnis	Grozāms stienis
Ofsets	38 mm
Grozāms savienojums	259 mm

RITENIS

Korpusa materiāls	Polipropilēns
Protektora materiāls	Termoplastiskas gumija
Gūltnis	Cuscinetto a sfere di precisione, Sigillato
Izplešanās armatūra	Integrēts vītņu aizsargs
Diametrs	125 mm
Protektora platums	32 mm
Protektora cietība (A)	87 Krasts A

UZSTĀDĪŠANA

Uzstādīšanas veids	Taisnstūra plāksne
Plāksnes garums	95 mm
Plāksnes platums	70 mm
Plāksnes atveres garums (maksimālais)	75 mm
Plāksnes atveres platums (maksimālais)	50 mm
Plāksnes atveres diametrs	11 mm

«IF Design» balva

© Copyright 2026 TENTE International GmbH

ICS

5327PJX125P51 INOX

EAN 4031582367447

TENTE
BETTER MOBILITY. BETTER LIFE.

Produkta rasējumi

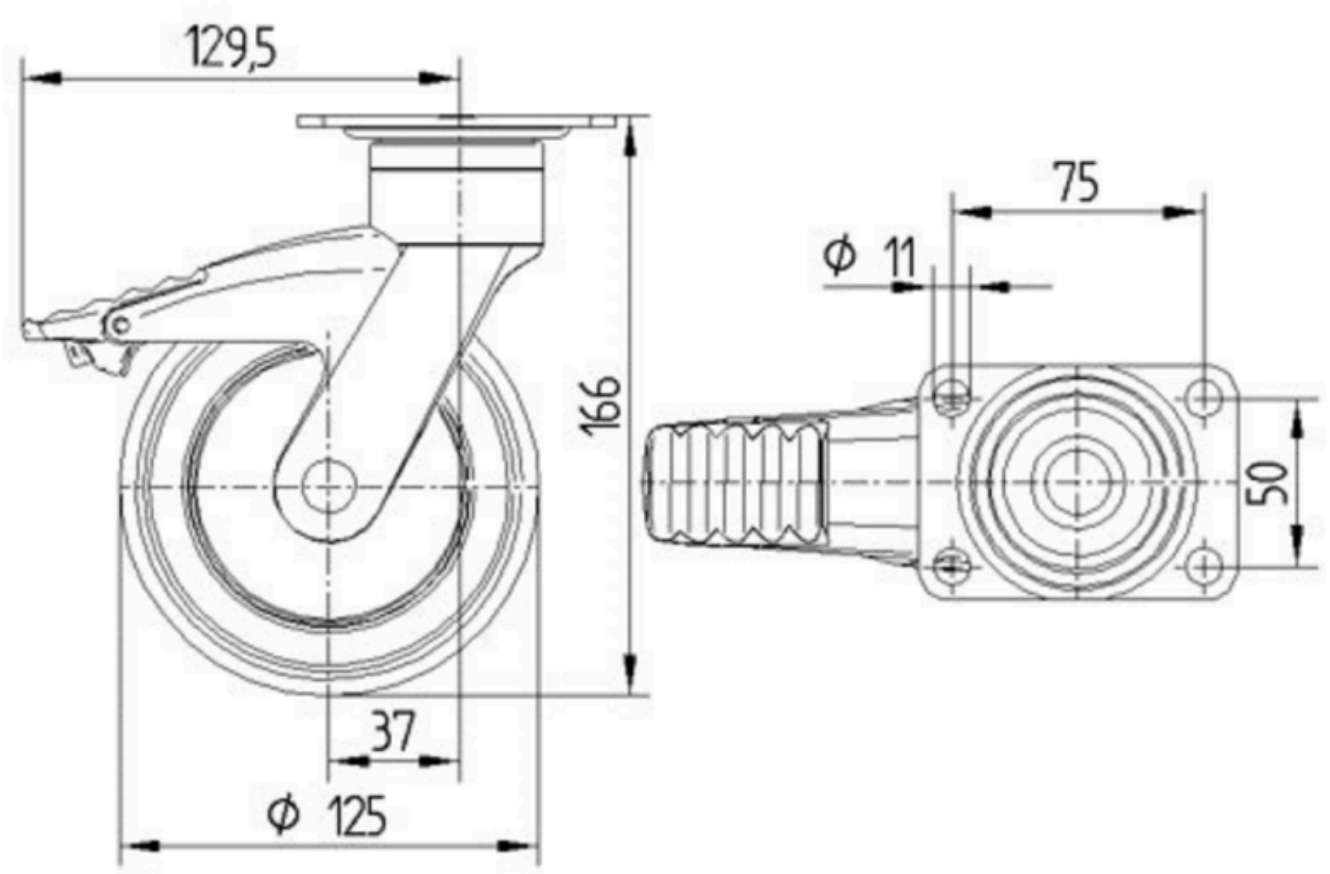

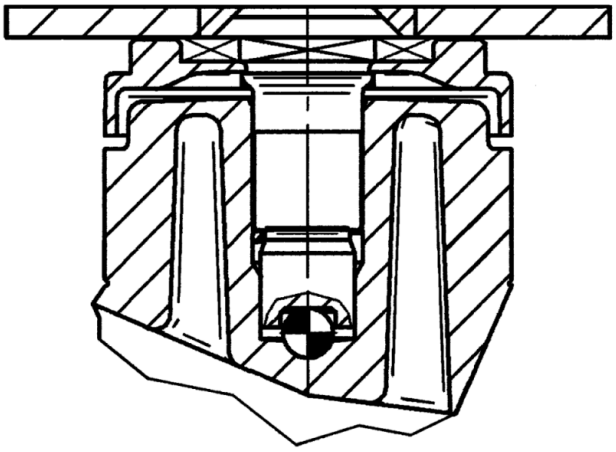

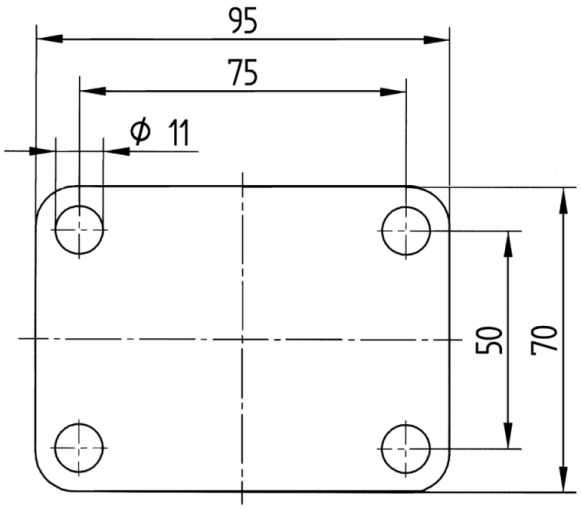

«IF Design» balva

© Copyright 2026 TENTE International GmbH