제품 정보

MAXTECH

UAD200x50-Ø20 HL58 BURDEOS

EAN 4031582416411



이미지는 원래 제품과 다를 수 있습니다.

휠

차체 재질	폴리아미드
트레드 재질	폴리우레탄, 주입
베어링	롤러 베어링 , 스테인리스
직경	200 mm
트레드 폭	50 mm
차축 홀 직경	20 mm
허브 길이	58 mm
트레드의 경도(D)	42 Shore D

성능

롤 성능	●●●○○
움직임 소음	●●●○○
내마모성	●●●●○
부식방지	●●●○○

핵심 속성

제품명	Maxtech
하우징 유형	휠
표준	EN12532 - 운송 장비
4km/h에서의 적재 용량	500 kg
전기 전도성	아니요
스테인리스	아니요
정지 중 하중용량	1000 kg
온도 범위(최소)	-40 °C
온도 범위(최대)	80 °C
전체 체중	0.91 kg

© Copyright 2026 TENTE International GmbH

MAXTECH

UAD200x50-Ø20 HL58 BURDEOS

EAN 4031582416411

BETTER MOBILITY. BETTER LIFE.

제품 도면

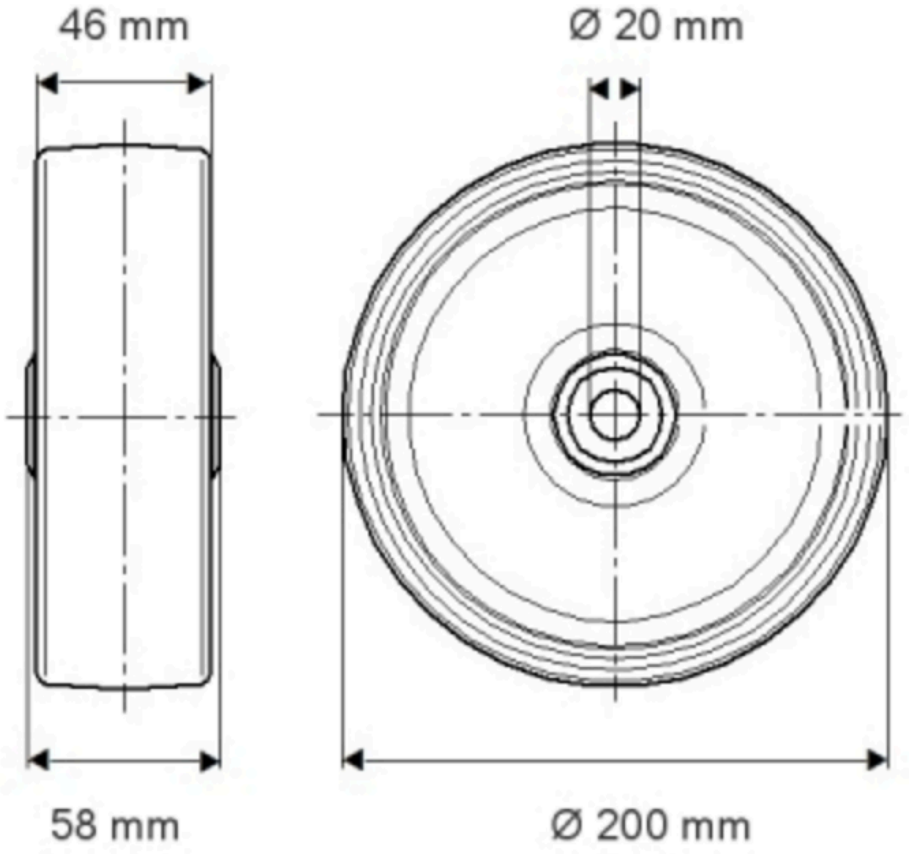

© Copyright 2026 TENTE International GmbH