INFORMACE O PRODUKTU

LINEA

5941UAP125R05-28 RAL9002

EAN 4031582369199



Obrázek se může lišit od původního produktu

VÝKON

Valivý odpor	●●●●●
Hlučnost	●●●○○
Opotřebení	●●●●○
Odolné vůči korozi	●●●●○

ZÁKLADNÍ ATRIBUTY

Název produktu	Linea
Typ	Otočné Kolečko se Směrová brzda
Norma	EN12530 – Kolečka zařízení
Nosnost 3 km/h	130 kg
Elektrické vodivé	Ne
Nerezové	Ne
Statická Nosnost	260 kg
Rozsah teploty (minimální)	-10 °C
Teplotní rozsah (maximální)	40 °C
Celková výška	145 mm
Stavební výška	82 mm
Celková hmotnost	1,08 kg

UCHYCENÍ

Materiál pouzdra	Polyamid
Tvar Vidlice	Uchycení dvou Kolo
Otočné ložisko	Přesné kuličkové ložisko
Barva vidlice	Šedá bílá (RAL9002)
Vyosení	40 mm
Poloměr otáčení	52 mm
Průměr otáčení	258 mm

KOLO

Materiál středu	Polyamid
Materiál běhounu	Polyuretan, Vstříknuty
Ložisko	Přesné kuličkové ložisko
Ochranná krytka	S ložiskovým pouzdrem
Průměr	125 mm
Šířka Běhoun	20 mm
Tvrdost Běhoun (A)	92 Shore A

MONTÁŽ

Typ uchycení	Pevný Přírubový čep kulatý
Průměr čepu	28 mm
Délka čepu	40 mm

Návrhář klub Deutscher

Ocenění Interzum Award

Ocenění IF Design Award

© Copyright 2026 TENTE International GmbH

LINEA

5941UAP125R05-28 RAL9002

EAN 4031582369199

BETTER MOBILITY. BETTER LIFE.

Výkresy produktu

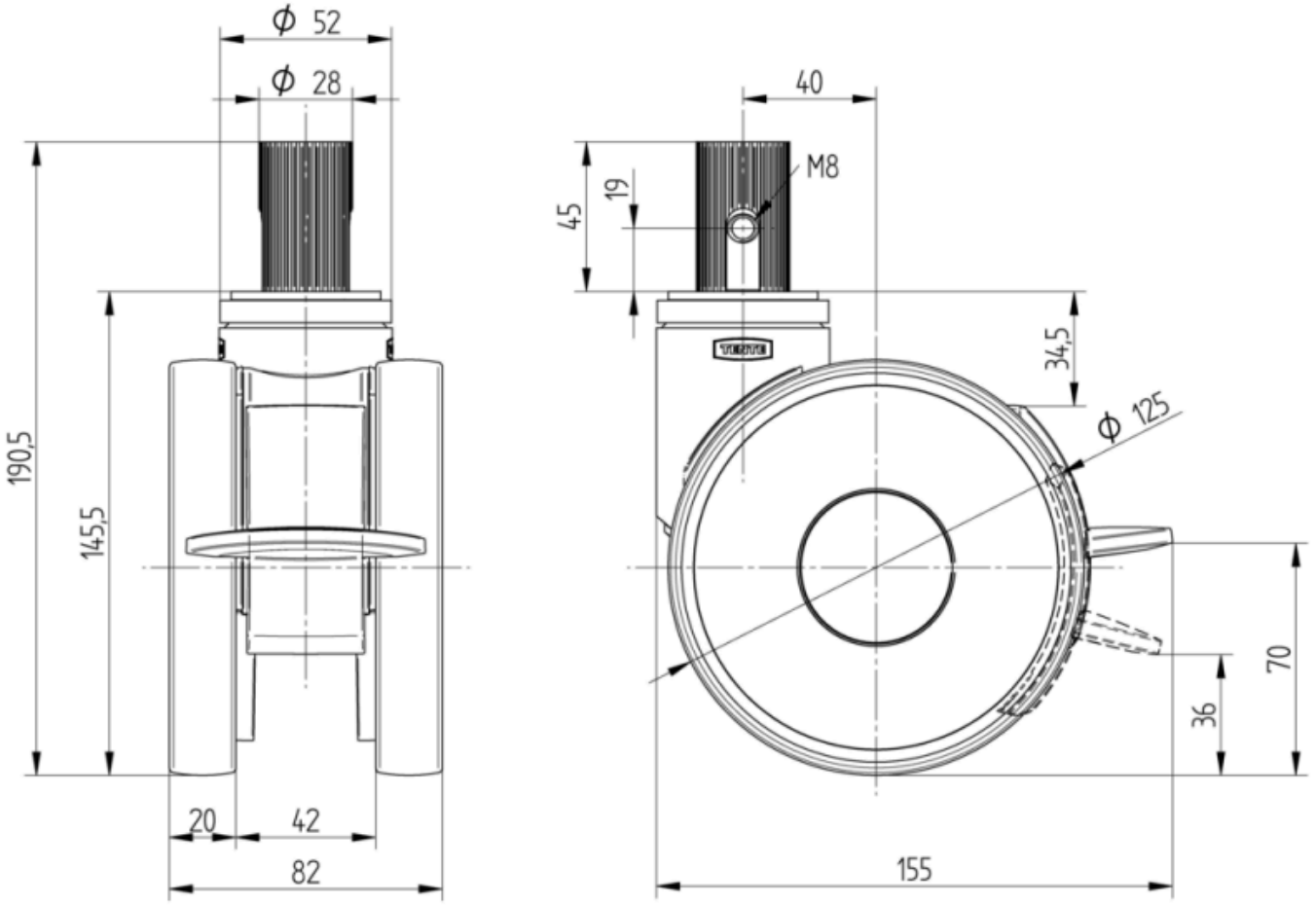

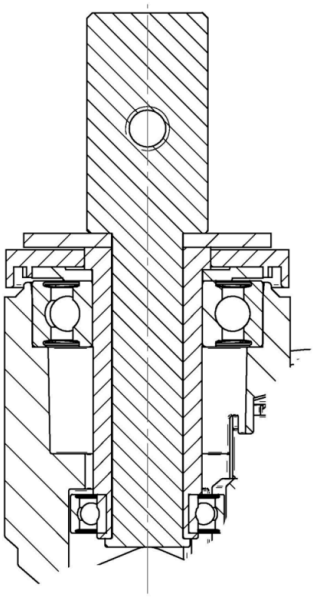

Návrhář klub Deutscher

Ocenění Interzum Award

Ocenění IF Design Award