TERMÉKINFORMÁCIÓK

GALEA

5071YGP100P60-90x70

EAN 4031582353549



A kép eltérhet az eredeti terméktől

TELJESÍTMÉNY

Gördülési ellenállás teljesítménye	●●●○○
Mozgás zajkibocsátása	●●●○○
Kopás	●●●○○
Korrozióálló képesség	●●●●○

ALAPVETŐ TULAJDONSÁGOK

Termék neve	Galea
Ház típusa	Forgóvillás görgő irányfékkel
Standard	EN12530 - Intézményi görgők
Teherbírás 3 km/h-nál	100 kg
Elektromosan vezető	Igen
Rozsdamentes	Nem
Statikus teherbírás	200 kg
Hőmérséklet-tartomány (minimális)	-20 °C
Hőmérséklet-tartomány (maximális)	60 °C
Összsúly	0,49 kg

VÁZ

A ház anyaga	Poliamid
Villa alakja	Zárt
Forgócsapágy	Kétsoros golyó
Ellensúlyoz	40 mm
Körbeforgás	205 mm

KERÉK

Felépítmény anyaga	Polipropilén, elektromosan vezető
Futófelület anyaga	Termoplasztikus gumi, elektromos vezető
Csapágy	Precíziós golyóscsapágy
Szálvédők	Futófelület védelemmel
Átmérő	100 mm
Futófelület szélessége	30 mm
A futófelület keménysége (A)	87 Shore A

SZERELVÉNY

Szerelvény típusa	Téglalap alakú talplemez
Talplemez hossza	90 mm
Talplemez szélessége	70 mm
Lemezfurat hossza (minimális)	60 mm
Lemezfurat hossza (maximális)	70 mm
Lemezfurat szélessége (minimális)	50 mm
Lemezfurat szélessége (maximális)	55 mm
Tengely furat átmérője	8 mm

© Copyright 2026 TENTE International GmbH

GALEA

5071YGP100P60-90x70

EAN 4031582353549

BETTER MOBILITY. BETTER LIFE.

Termékrajzok

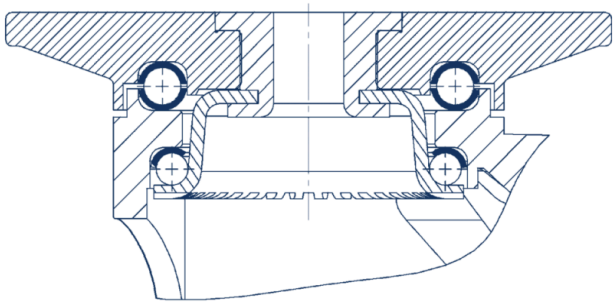

© Copyright 2026 TENTE International GmbH