INFORMATIONS SUR LE PRODUIT

SUPRATECH

PJP 050x18-Ø6,2 HL22

EAN 4031582409130



L'image peut différer du produit d'origine

PERFORMANCE

Performance du rouleau	●●●○○
Bruit de mouvement	●●●○○
Attrition	●●●○○
Résistance à la corrosion	●●●○○

ATTRIBUTS DE BASE

Nom du produit	Supratech
Type	Roue
Standard	EN12530 - Roulettes de dispositifs
Capacité de charge à 3 km/h	40 kg
Conducteur électrique	Non
Inoxydable	Non
Statique Capacité de charge	80 kg
Plage de température (minimale)	-40 °C
Plage de température (maximale)	80 °C
Poids global	0.05 kg

ROUE

Matériau du corps	Polypropylène
Bandage	Caoutchouc thermoplastique
Roulement	Roulement à billes de précision
Couleur Roue	Gris argent (RAL7001)
Pare-fils	Avec protège-filet
Diamètre	50 mm
Largeur du Bandage	18 mm
Diamètre du trou de l'Axe	6.2 mm
Longueur de moyeu	22 mm
Largeur du corps	18 mm
Dureté du Bandage (A)	87 Shore A

© Copyright 2026 TENTE International GmbH

SUPRATECH

PJP 050x18-Ø6,2 HL22

EAN 4031582409130

Numéro de commande 00061242

Dessins du produit

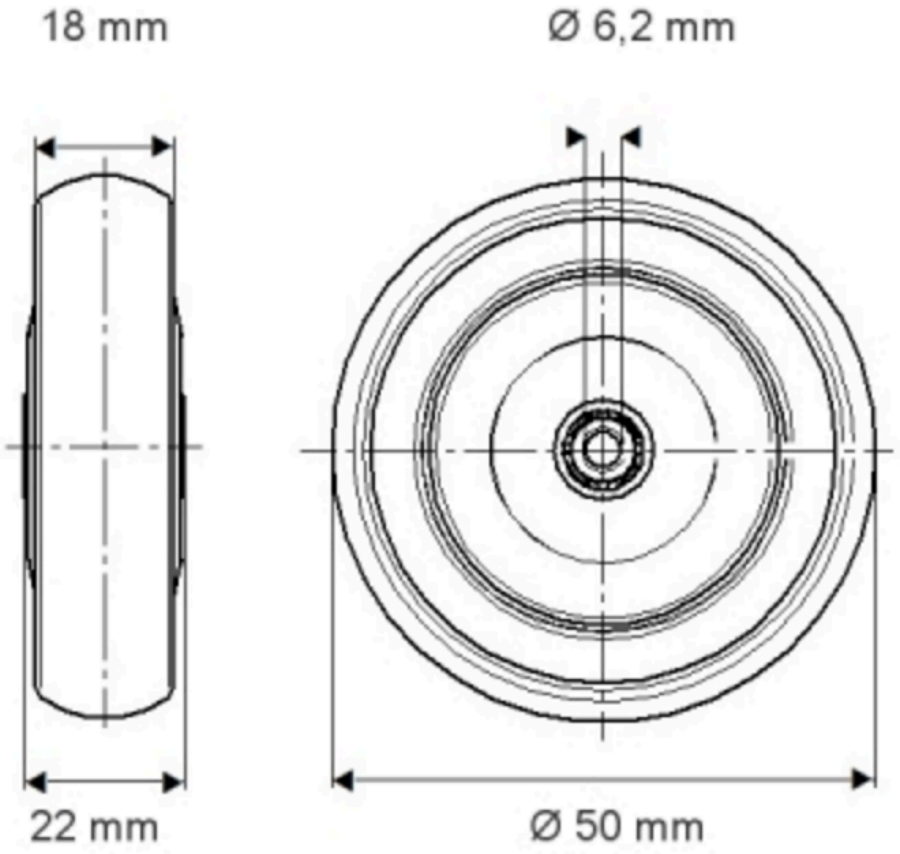

© Copyright 2026 TENTE International GmbH