ИНФОРМАЦИЯ ЗА ПРОДУКТА

# AGILA

## 2477DYK125R07-Ø19-21,5

EAN 4031582342994



Изображението може да се различава от оригиналния продукт

### ИЗПЪЛНЕНИЕ

| | |
|---|---|
| Производителност на ролката | ●●●○○ |
| Шум от движение | ●●●○○ |
| Привличане | ●●●○○ |
| Устойчив на корозия | ●●●○○ |

### ОСНОВНИ АТРИБУТИ

| | |
|---|---|
| Име на продукта | Agila |
| Тип | Въртящ се Колело с Пълно заключване |
| Стандартен | EN12530 – Изделителни колела |
| Товароносимост при 3 км/ч | 100 kg |
| Електропроводим | Да |
| Неръждаемост | Не |
| Статичен Товароносимост | 200 kg |
| Температурен диапазон (минимален) | -10 °C |
| Температурен диапазон (максимален) | 40 °C |
| Обща височина | 163 mm |
| Общо тегло | 1.34 kg |

### ВИЛКА

| | |
|---|---|
| Материал на корпуса | Стоманен лист, среден |
| Форма Вилица | Обхват |
| Въртящ се лагер | Две състезания с топка |
| Цвят | Синьо покритие |
| Изместване | 41 mm |
| Радиус на завъртане | 131 mm |
| Интерференция при завъртане | 262 mm |

### КОЛЕЛО

| | |
|---|---|
| Материал на тялото | Стомана от лист |
| Материал на реазбата | Плътна гума черен, електропроводим |
| Лагер | Конусен сачмен лагер |
| Предпазители за резби | С предпазно устройство за резба |
| Диаметър | 125 mm |
| Ширина на Резба | 32 mm |
| Твърдост на Резба (A) | 80 бряг A |

### ПРИЛЯГАНЕ

| | |
|---|---|
| Тип на фитинга | Синтетичен разширител, кръгъл |
| Удължаващи фитинги (минимум) | 19 mm |
| Удължаващи фитинги (максимален) | 21.5 mm |
| Намек | Моля, посочете необходимия вътрешен диаметър на епруветката, когато поръчвате. |

© Copyright 2026 TENTE International GmbH

# AGILA

2477DYK125R07-Ø19-21,5

EAN 4031582342994

BETTER MOBILITY. BETTER LIFE.

## Чертежи на продукта

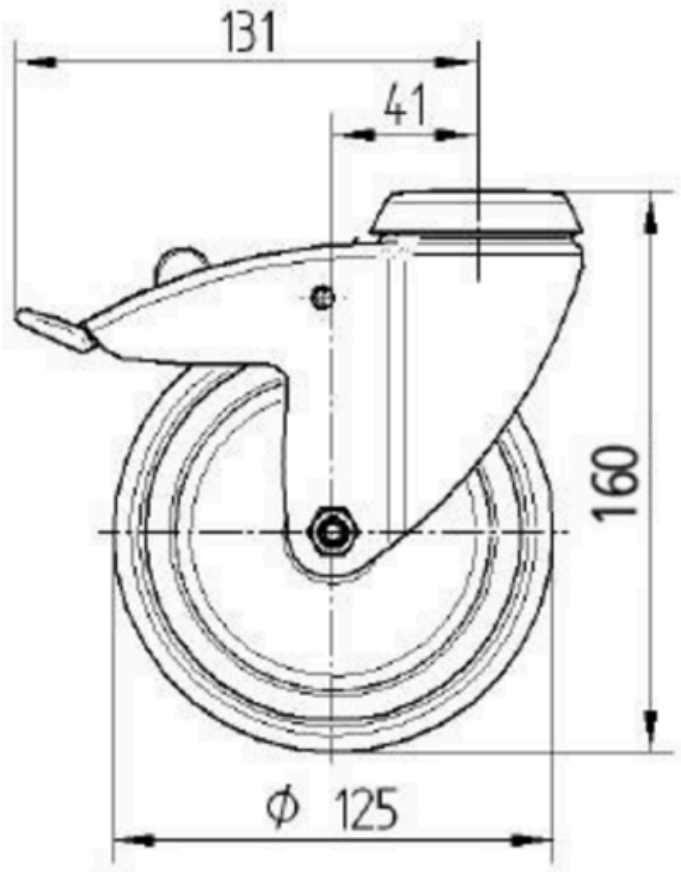


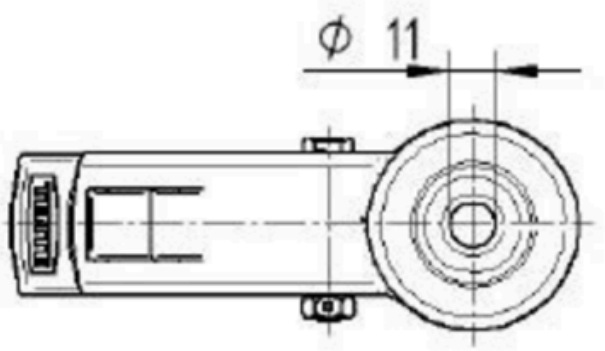


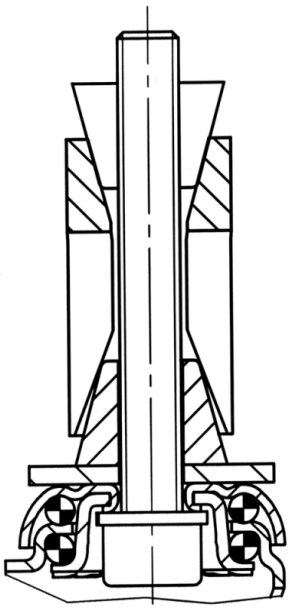

© Copyright 2026 TENTE International GmbH