INFORMĀCIJA PAR PRODUKTU

ZETA

4681UOP200P63 XL

EAN 4031582400601



Attēls var atšķirties no oriģinālā produkta

VEIKTSPĒJA

Ruļļa veiktspēja	●●●●●
Kustības troksnis	●○○○○
Nodilums	●●●●●
Korozijas izturīgs	●●●○○

PAMATA ATRIBŪTI

Produkta nosaukums	Zeta
Korpusa tips	Grozāmais atbalsta ritenis ar virziena bloķēšanu
Standarta	EN12532 - Transporta aprīkojums
Kravnesība pie 4 km/h	800 kg
Kravnesība pie 6 km/h	640 kg
Elektrovadītspējīga	Nē
Nerūsējošais	Nē
Statiskā kravnesība	1600 kg
Temperatūras diapazons (minimālais)	-0,5 °C
Kopējais augstums	240 mm
Kopējais svars	3,2 kg

KRONŠTEINIS

Mājokļa materiāls	Tērauda loksne, ļoti smaga
Dakšas forma	Plašs, pastiprināts
Grozāmais gultnis	Divu bumbu sacīkstes, pastiprināta, vai nerūsējoša
Krāsa	Pasivēts ar zilu
Ofsets	55 mm
Grozāms savienojums	230 mm

RITENIS

Korpusa materiāls	Poliamīds
Protektora materiāls	Identisks ar riteņa korpusu
Gūltnis	Cuscinetti a sfere di precisione
Ass	Pieskrūvēts ar uzgriezni
Izplešanās armatūra	Ar vītņu aizsargu
Diametrs	200 mm
Protektora platums	50 mm
Protektora cietība (D)	75 Krasts D

UZSTĀDĪŠANA

Uzstādīšanas veids	Taisnstūra plāksne
Plāksnes garums	137 mm
Plāksnes platums	105 mm
Plāksnes atveres garums (maksimālais)	105 mm
Plāksnes atveres platums (minimālais)	75 mm
Plāksnes atveres platums (maksimālais)	80 mm
Plāksnes atveres diametrs	11 mm

© Copyright 2026 TENTE International GmbH

ZETA

4681UOP200P63 XL

EAN 4031582400601

Produkta rasējumi

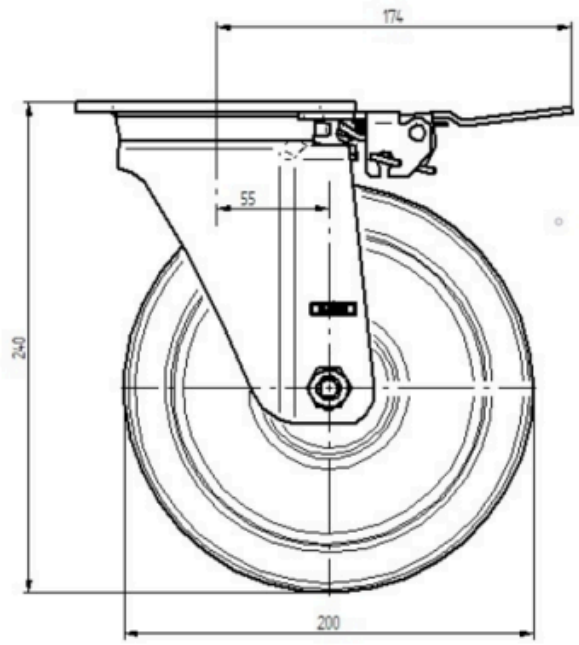

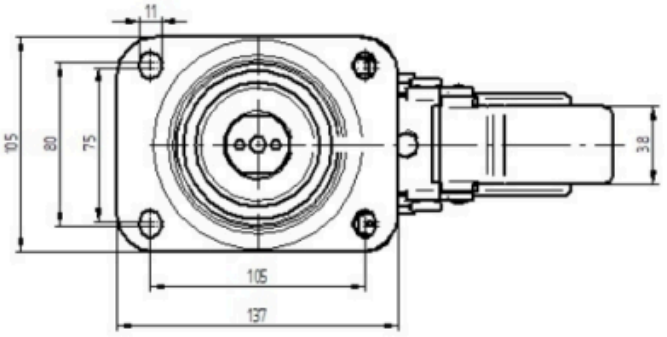

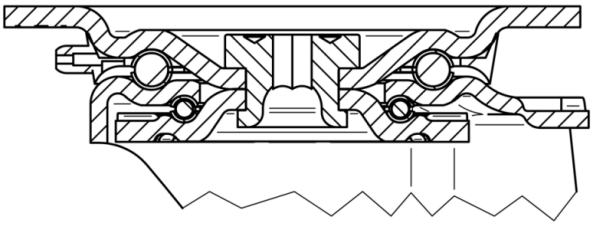

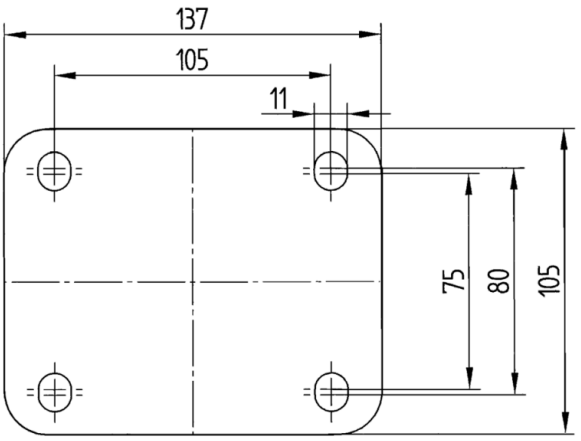

© Copyright 2026 TENTE International GmbH