INFORMĀCIJA PAR PRODUKTU

ZETA REVERSE

468STOO125P63 180°

EAN 4031582398151



Attēls var atšķirties no oriģinālā produkta

VEIKTSPĒJA

Ruļļa veiktspēja	●●●●○
Kustības troksnis	●○○○○
Nodilums	●●●○○
Korozijas izturīgs	●●●○○

PAMATA ATRIBŪTI

Produkta nosaukums	Zeta reverse
Korpusa tips	Grozāmais atbalsta ritenis ar atsperu virziena fiksatoru
Standarta	EN12532 - Transporta aprīkojums
Kravnesība pie 4 km/h	700 kg
Kravnesība pie 6 km/h	560 kg
Elektrovadītspējīga	Nē
Nerūsējošais	Nē
Statiskā kravnesība	1400 kg
Temperatūras diapazons (minimālais)	-40 °C
Temperatūras diapazons (maksimālais)	80 °C
Kopējais augstums	164 mm
Kopējais svars	2,99 kg

KRONŠTEINIS

Mājokļa materiāls	Tērauda loksne, ļoti smaga
Dakšas forma	Plašs, pastiprināts
Grozāmais gultnis	Divu bumbu sacīkstes, pastiprināta, vai nerūsējoša
Krāsa	Pasivēts ar zilu
Ofsets	55 mm
Pagrieziena rādiuss	117,5 mm
Grozāms savienojums	235 mm

RITENIS

Korpusa materiāls	Poliamīds, smags
Protektora materiāls	Identisks ar riteņa korpusu
Gūltnis	Cuscinetto piano
Ass	Pieskrūvēts ar uzgriezni
Izplešanās armatūra	Bez vītņu aizsarga
Diametrs	125 mm
Protektora platums	40 mm
Protektora cietība (A)	92 Krasts A

UZSTĀDĪŠANA

Uzstādīšanas veids	Taisnstūra plāksne
Plāksnes garums	137 mm
Plāksnes platums	105 mm
Plāksnes atveres garums (maksimālais)	105 mm
Plāksnes atveres platums (minimālais)	75 mm
Plāksnes atveres platums (maksimālais)	80 mm
Plāksnes atveres diametrs	11 mm

© Copyright 2026 TENTE International GmbH

ZETA REVERSE

468STOO125P63 180°

EAN 4031582398151

Pasūtījuma numurs 00860926

Produkta rasējumi

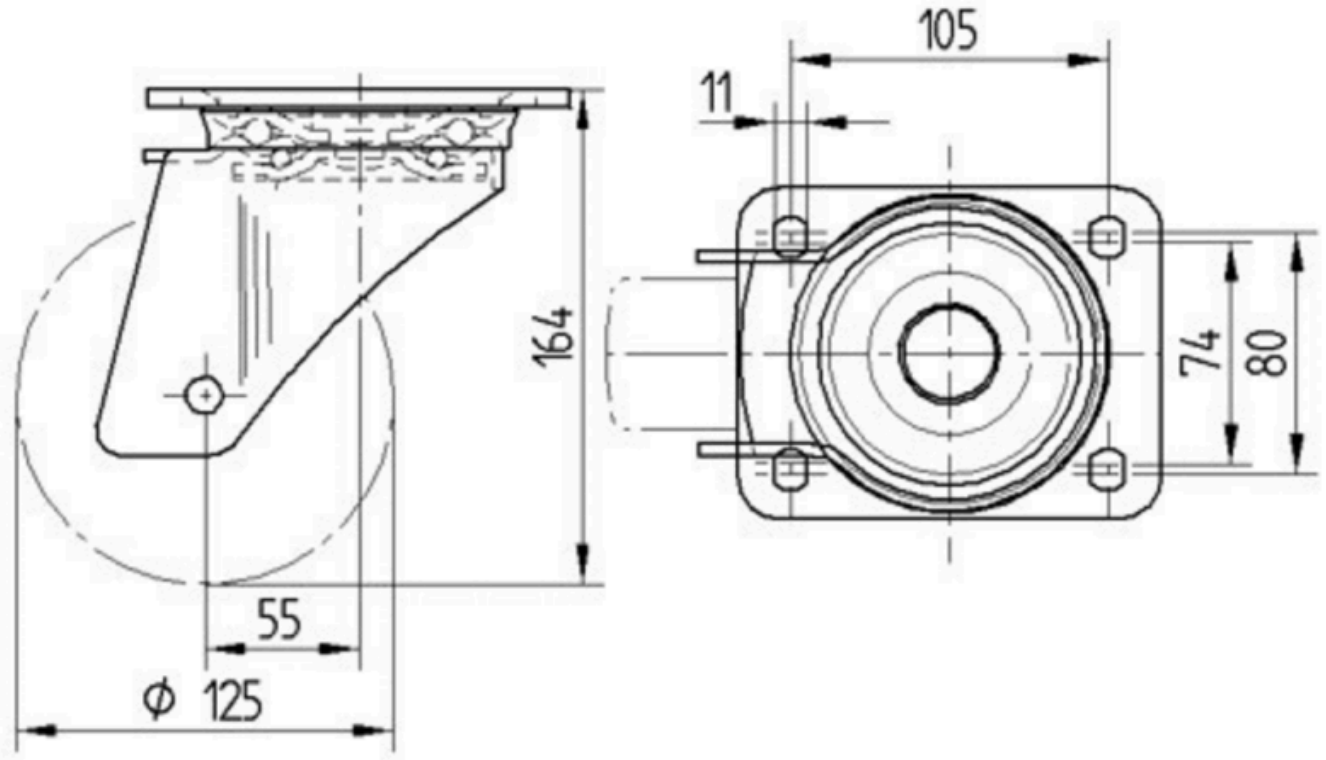

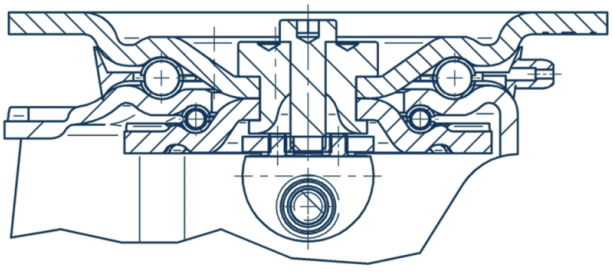

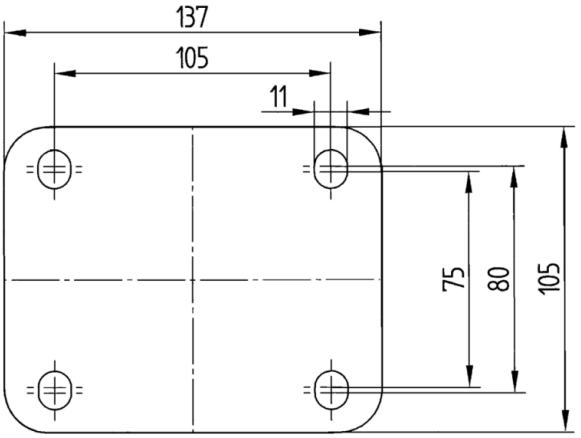

© Copyright 2026 TENTE International GmbH