INFORMAZIONI DI PRODOTTO

AGILA

2477UAP125R07-Ø21,5-24

EAN 4031582327168



L'immagine può differire dal prodotto originale

PRESTAZIONI

Prestazioni di rotolamento	● ● ● ○ ○
Rumore	● ● ● ○ ○
Attrito	● ● ● ● ○
Resistenza alla corrosione	● ● ● ○ ○

ATTRIBUTI PRINCIPALI

Nome del prodotto	Agila
Tipo	Ruota girevole con freno totale
Standard	EN12530 - Ruote per dispositivi
Portata a 3 km/h	100 kg
Elettricamente conduttivo	No
Inossidabile	No
Portata statica	200 kg
Intervallo di temperatura (minimo)	-10 °C
Intervallo di temperatura (massimo)	40 °C
Altezza totale	163 mm
Peso complessivo	1,06 kg

SUPPORTO

Materiale di costruzione	Lamiera di acciaio, media
Forma della forcella	Largo
Cuscinetto del supporto	Doppio giro di sfere
Colore	Passivato blu
Disassamento	41 mm
Raggio di piroettamento	131 mm
Ingombro di piroettamento	262 mm

RUOTA

Materiale del corpo	Poilammide
Materiale del battistrada	Poliuretano, Iniettato
Cuscinetto	Cuscinetti a sfere di precisione
Parafili	Con parafili
Diametro	125 mm
Larghezza battistrada	32 mm
Durezza del Battistrada (D)	40 Shore D

FISSAGGIO

Tipo di fissaggio	Espansore sintetico, tondo
Fissaggio ad espansore (minimo)	21,5 mm
Fissaggio ad espansore (massimo)	24 mm
Suggerimento	Indicare il diametro interno del tubo al momento dell'ordine.

© Copyright 2026 TENTE International GmbH

AGILA

2477UAP125R07-Ø21,5-24

EAN 4031582327168

BETTER MOBILITY. BETTER LIFE.

Disegni del prodotto

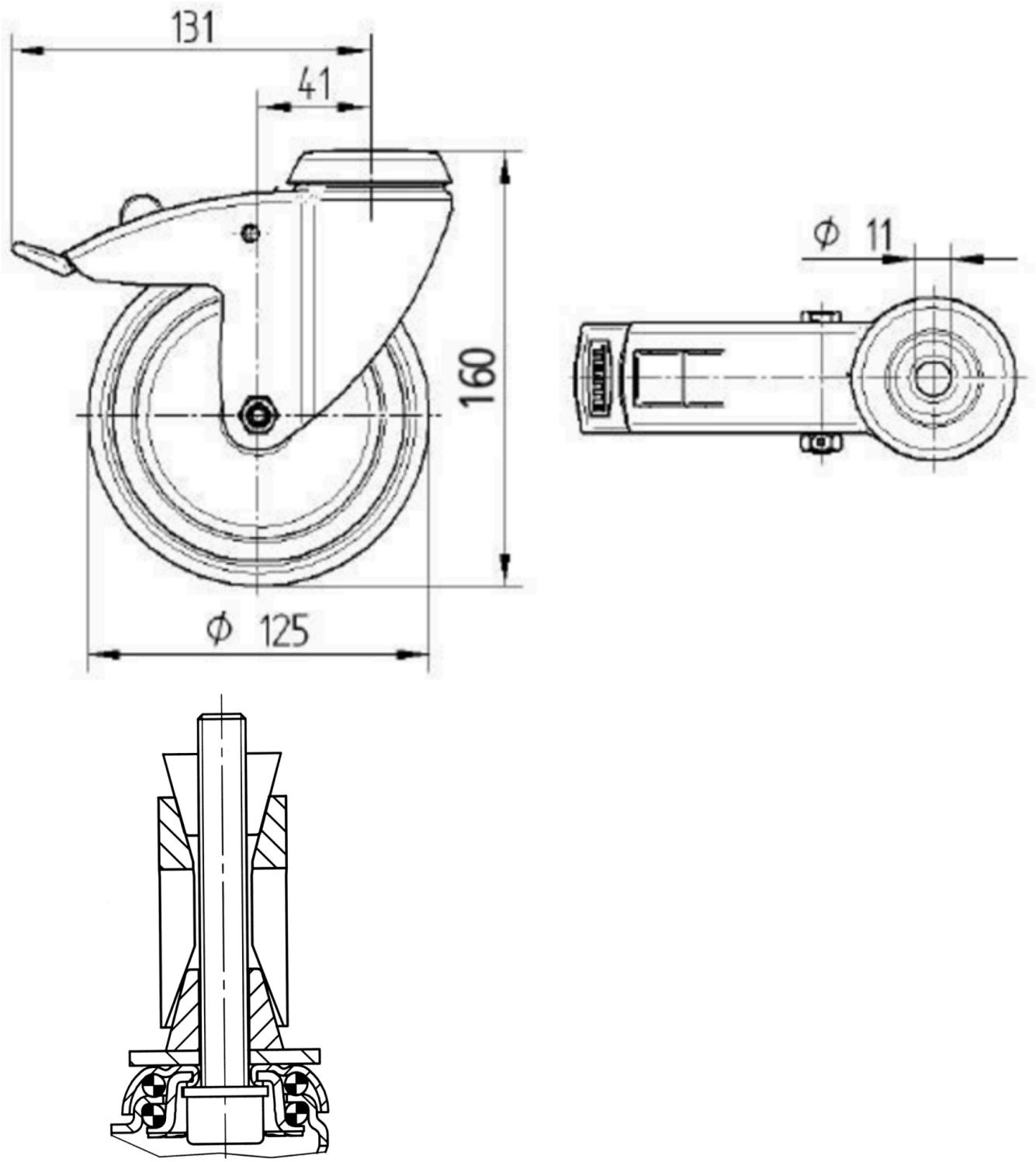

© Copyright 2026 TENTE International GmbH