PRODUKTINFORMATION

AGILA

2470PJO150R05-32

EAN 4031582300888



Billedet kan afvige fra det oprindelige produkt

YDEEVNE

Rullemodstand	●●●○○
Kørselsstøj	●●●○○
Abrasion	●●●○○
Rustbeskyttelse	●●●○○

PRIMÆRE EGENSKABER

Produktnavn	Agila
Type	Drejeligt Hjul
Standard	EN12530 - Hjul til Apparater
Belastning ved 3 km/t	100 kg
Elektrisk ledende	Nej
Rustfri	Nej
Belastning Statisk	200 kg
Temperaturområde (minimum)	-20 °C
Temperaturområde (maksimum)	60 °C
Byggehøjde	188 mm
Samlet vægt	1,09 kg

GAFFEL

Materialer til boliger	Stålplade, medium
Gaffel Form	Bred
Drejekrans	Drejekrans med dobbelt kuglekrans
Farve	Blå-kromatiseret
Udladning	45 mm
Udfaldsradius	120 mm
Udfaldsdiameter	240 mm

HJUL

Fælgmateriale	Polypropylen
Hjulbanemateriale	Termoplastisk gummi
Leje	Glideleje
Trådfang	Uden trådfang
Diameter	150 mm
Hjulbane bredde	32 mm
Hårdhed af Hjulbane (A)	87 Shore A

MONTERING

Monteringstype	Solid Stift, rund
Boltdiameter	32 mm
Boltlængde	45 mm

© Copyright 2026 TENTE International GmbH

AGILA

2470PJO150R05-32

EAN 4031582300888

BETTER MOBILITY. BETTER LIFE.

Product Drawings



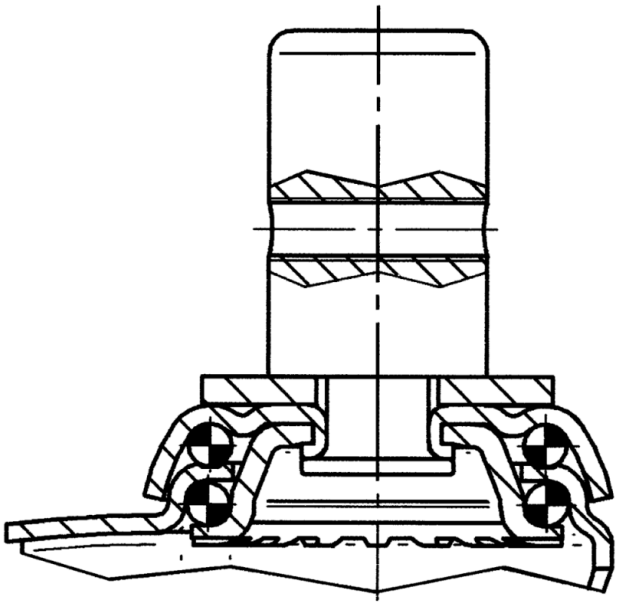

© Copyright 2026 TENTE International GmbH