ИНФОРМАЦИЯ ЗА ПРОДУКТА

ELASTECH

IEP 100x40 HL45 asm.

EAN 4031582319668

BETTER MOBILITY. BETTER LIFE.



Изображението може да се различава от оригиналния продукт

ИЗПЪЛНЕНИЕ

Производителност на ролката	●●●●○
Шум от движение	●●●●●
Привличане	●●●○○
Устойчив на корозия	●●●○○

ОСНОВНИ АТРИБУТИ

Име на продукта	Elastech
Тип	Колело
Стандартен	EN12532 - Транспортно оборудване
Товароносимост при 4 км/ч	200 kg
Електропроводим	Не
Неръждаемост	Не
Статичен Товароносимост	400 kg
Температурен диапазон (минимален)	-20 °C
Температурен диапазон (максимален)	85 °C
Общо тегло	0.51 kg

КОЛЕЛО

Tread hardness	мек
Материал на тялото	Алуминий
Материал на реазбата	Еластична гума, черна, вулканизирана
Лагер	Прецизен сачмен лагер
Цвят на Колело	Метален
Предпазители за резби	Без предпазно устройство за резба
Диаметър	100 mm
Ширина на Резба	40 mm
Диаметър на отворите Ос	8 mm
Дължина на центъра	45 mm
Ширина на тялото	40 mm
Твърдост на Резба (A)	68 Бръснач A

© Copyright 2026 TENTE International GmbH

ELASTECH

IEP 100x40 HL45 asm.

EAN 4031582319668

Номер на поръчката 00002341

Чертежи на продукта

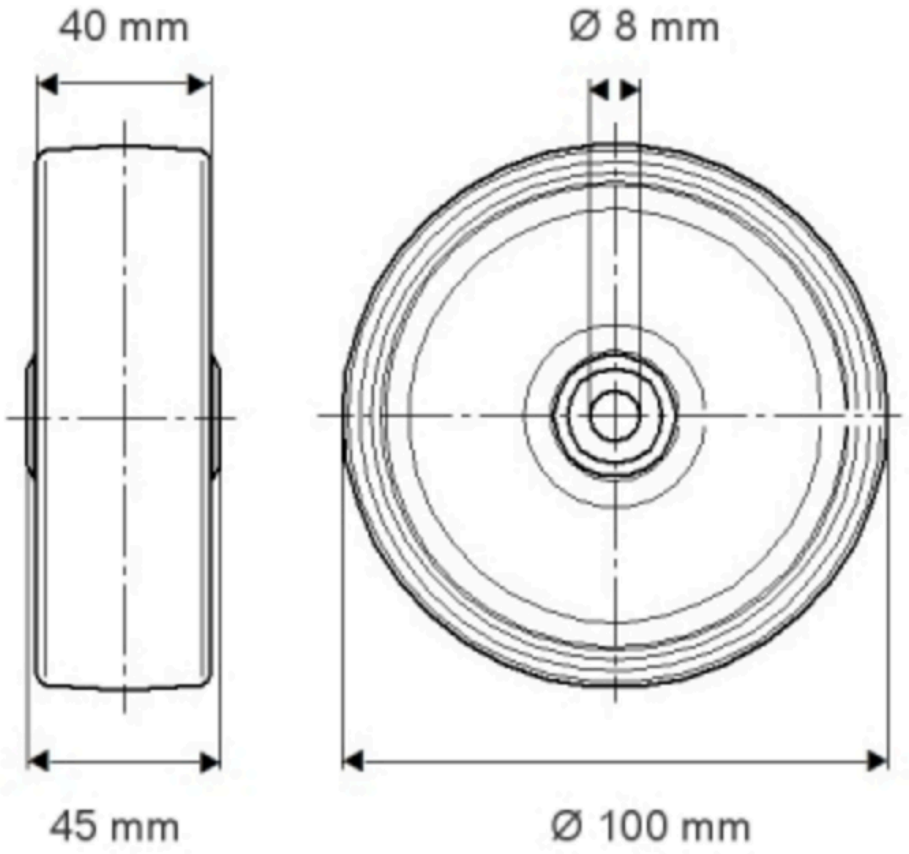

© Copyright 2026 TENTE International GmbH

ELASTECH

IEP 100x40 HL45 asm.

EAN 4031582319668

Номер на поръчка: 0000002341

