TERMÉKINFORMÁCIÓK

AGILA TWIN

2975DIK050P30-11

EAN 4031582302783



A kép eltérhet az eredeti terméktől

TELJESÍTMÉNY

Gördülési ellenállás teljesítménye	● ● ● ○ ○
Mozgás zajkibocsátása	● ● ● ● ○
Kopás	● ● ● ○ ○
Korrozióálló képesség	● ● ● ○ ○

ALAPVETŐ TULAJDONSÁGOK

Termék neve	Agila twin
Ház típusa	Kerékfékes görgő
Standard	EN12530 - Intézményi görgők
Teherbírás 3 km/h-nál	60 kg
Elektromosan vezető	Nem
Rozsdamentes	Nem
Statikus teherbírás	120 kg
Hőmérséklet-tartomány (minimális)	-20 °C
Hőmérséklet-tartomány (maximális)	85 °C
Összsúly	0,36 kg
Teljes szélesség	57 mm

VÁZ

A ház anyaga	Acéllemez, közepes
Villa alakja	Ikerkerekes villa
Forgócsapágy	Kétsoros golyó
Szín	Kék passzivált
Ellensúlyoz	25 mm
Körbeforgás	155 mm
Kupola átmérője	53 mm

KERÉK

Felépítmény anyaga	Acéllemez
Futófelület anyaga	Tömör gumi, nyomot nem hagyó
Csapágy	Kúpos golyóscsapágy
Kerék színe	Kék passzivált
Szálvédők	Futófelület védelemmel
Átmérő	50 mm
Futófelület szélessége	19 mm
Test szélessége	19 mm
A futófelület keménysége (A)	80 Shore A

SZERELVÉNY

Szerelvény típusa	Csavarfurat
Csavar furat átmérője	11 mm

© Copyright 2026 TENTE International GmbH

AGILA TWIN

2975DIK050P30-11

EAN 4031582302783

Rendelési szám 00030577

Termékrajzok

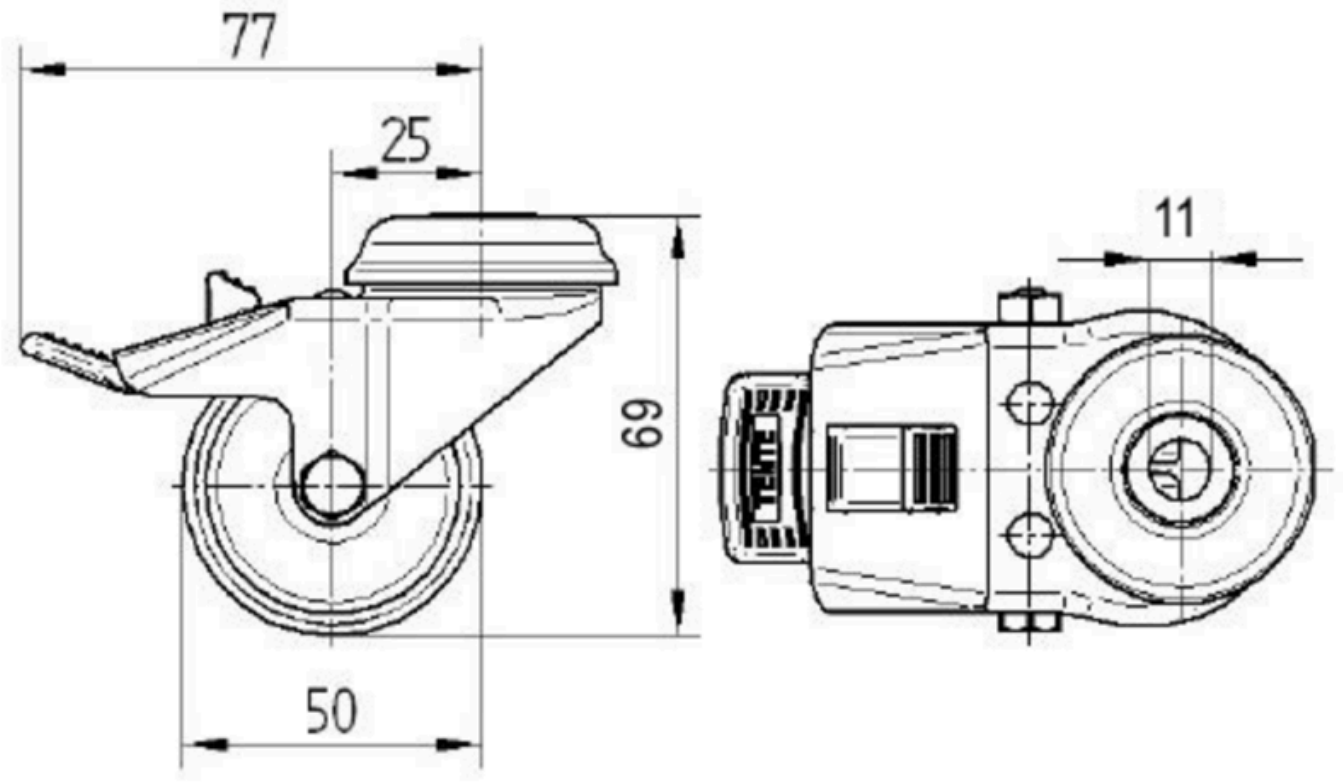

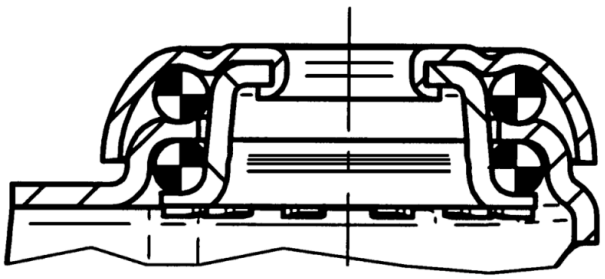

© Copyright 2026 TENTE International GmbH