INFORMACIJE O PROIZVODU

DURATECH

TOP 085x95-Ø20 HL95

EAN 4031582331271



Slika se može razlikovati od originalnog proizvoda

PERFORMANSE

Performanse kotrljanja	●●●●●
Buka u pokretu	●●○○○
Ishrana	●●●●●
otpornost na rdju	●●●○○

OSNOVNI ATRIBUTI

Naziv proizvoda	Duratech
Tip	Tocak
Standard	EN12533 - Tockovi za teske terete
Nosivost na 4 km/h	900 kg
Nosivost na 6 km/h	720 kg
Električni provod	no
nerdjajuci	no
Statički Nosivost	1800 kg
Temperaturni opseg (Minimalno)	-40 °C
Opseg temperature (maksimalni)	80 °C
Ukupna težina	0.58 kg

TOCAK

Materijal za telo	poliamid težak
materijal omotaca	Identično sa telom Tocak
Nošenje	precizini kuglicni lezaj
Boja Tocak	Prirodno belo
stitnici omotaca	Bez stražara
Prečnik	85 mm
Širina omotac	95 mm
dimenzija rupa osovina	20 mm
duzina glavcine	95 mm
Širina tela	95 mm
Teškoća gazećeg omotac (D)	75 Šor D
Tip ležaja	6204

© Copyright 2026 TENTE International GmbH

DURATECH

TOP 085x95-Ø20 HL95

EAN 4031582331271

Broj porudžbine 00832617

Crteži proizvoda

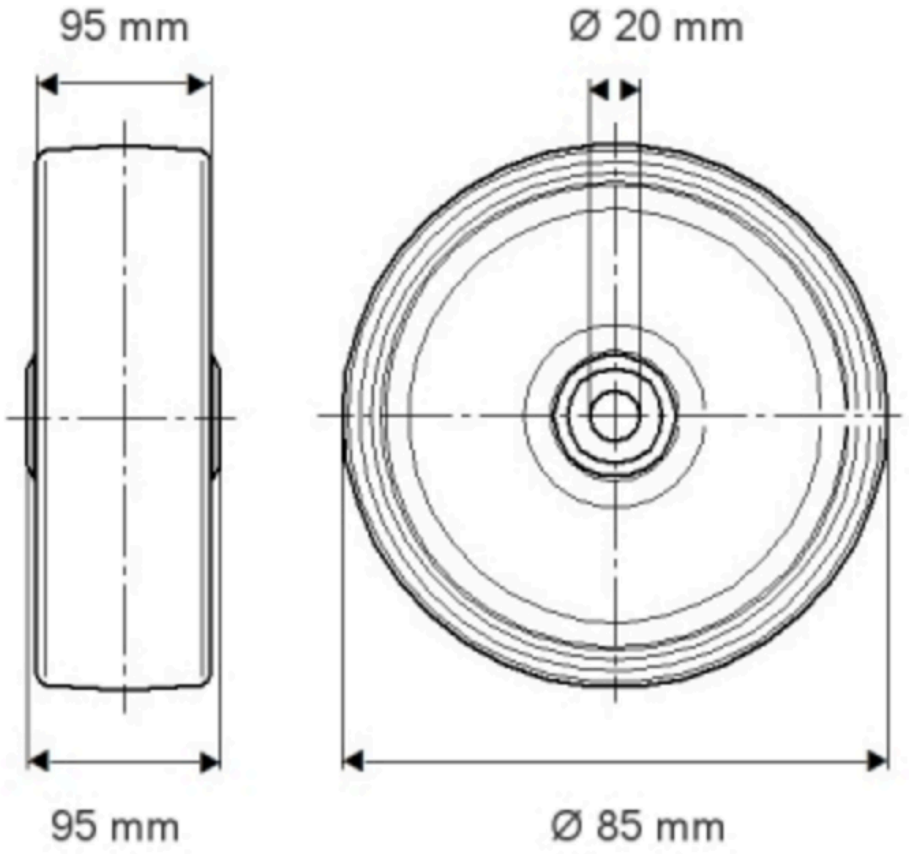

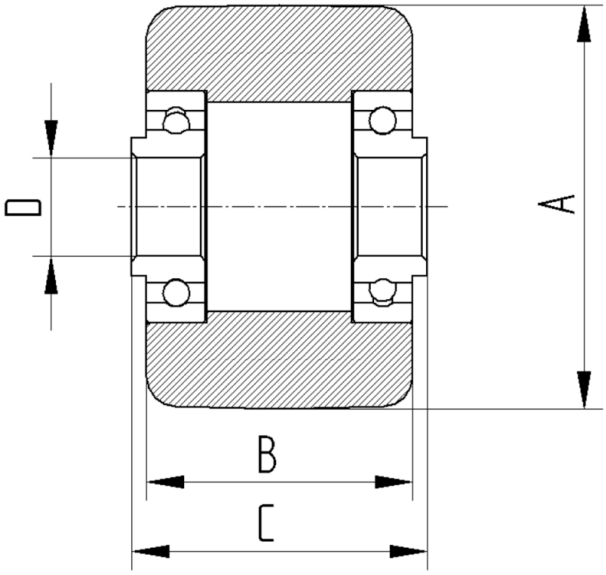

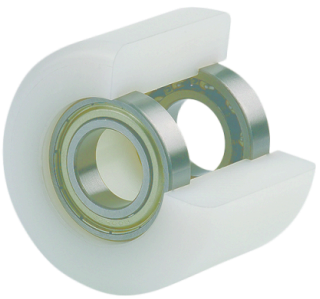

© Copyright 2026 TENTE International GmbH