PRODUKTINFORMATION

INTEGRAL TWIN

2944UAP100R36-32S30 D 9002 4xM6

EAN 4031582302530



Billedet kan afvige fra det oprindelige produkt

YDEEVNE

Rullemodstand	●●●●●
Kørselsstøj	●●●○○
Abrasion	●●●●○
Rustbeskyttelse	●●●○○

PRIMÆRE EGENSKABER

Produktnavn	Integral twin
Type	Drejeligt Hjul med central-, total- eller retningsbremse
Standard	EN12531 - Hospitalssengehjul
Belastning ved 3 km/t	125 kg
Belastning ved 4 km/t	125 kg
Elektrisk ledende	Nej
Rustfri	Nej
Belastning Statisk	375 kg
Temperaturområde (minimum)	-25 °C
Temperaturområde (maksimum)	80 °C
Byggehøjde	129 mm
Samlet bredde	63 mm
Samlet vægt	1,04 kg
Certificering	Testet og overvåget af TÜV Süd

GAFFEL

Materialer til boliger	Stålplade, medium
Gaffel Form	Dobbelt Hjul
Drejekrans	Præcisionskugleleje
Farve	Grå hvid (RAL9002)
Udladning	31 mm
Udfaldsradius	85 mm
Udfaldsdiameter	170 mm
Dome-diameter	61,5 mm

HJUL

Fælgmateriale	Polyamid
Hjulbanemateriale	Polyuretan, Indsprøjtet
Leje	Præcisionskugleleje
Hjul farve	Grå hvid (RAL9002)
Trådfang	Med trådfang
Diameter	100 mm
Hjulbane bredde	15 mm
Fælgbredde	15 mm
Hårdhed af Hjulbane (A)	92 Shore A
Hårdhed af Hjulbane (D)	42 Shore D

MONTERING

Monteringstype	Stift med Cam-hul til profilstænger, kort Variant
Boltdiameter	32 mm
Boltlængde	51 mm
Bolt trådens position	7 mm
Bolt	4

German Design Award

Red Dot Design Award

© Copyright 2026 TENTE International GmbH

INTEGRAL TWIN

2944UAP100R36-32S30 D 9002 4xM6

EAN 4031582302530

Bestillingsnummer 00060551

Produkttegninger

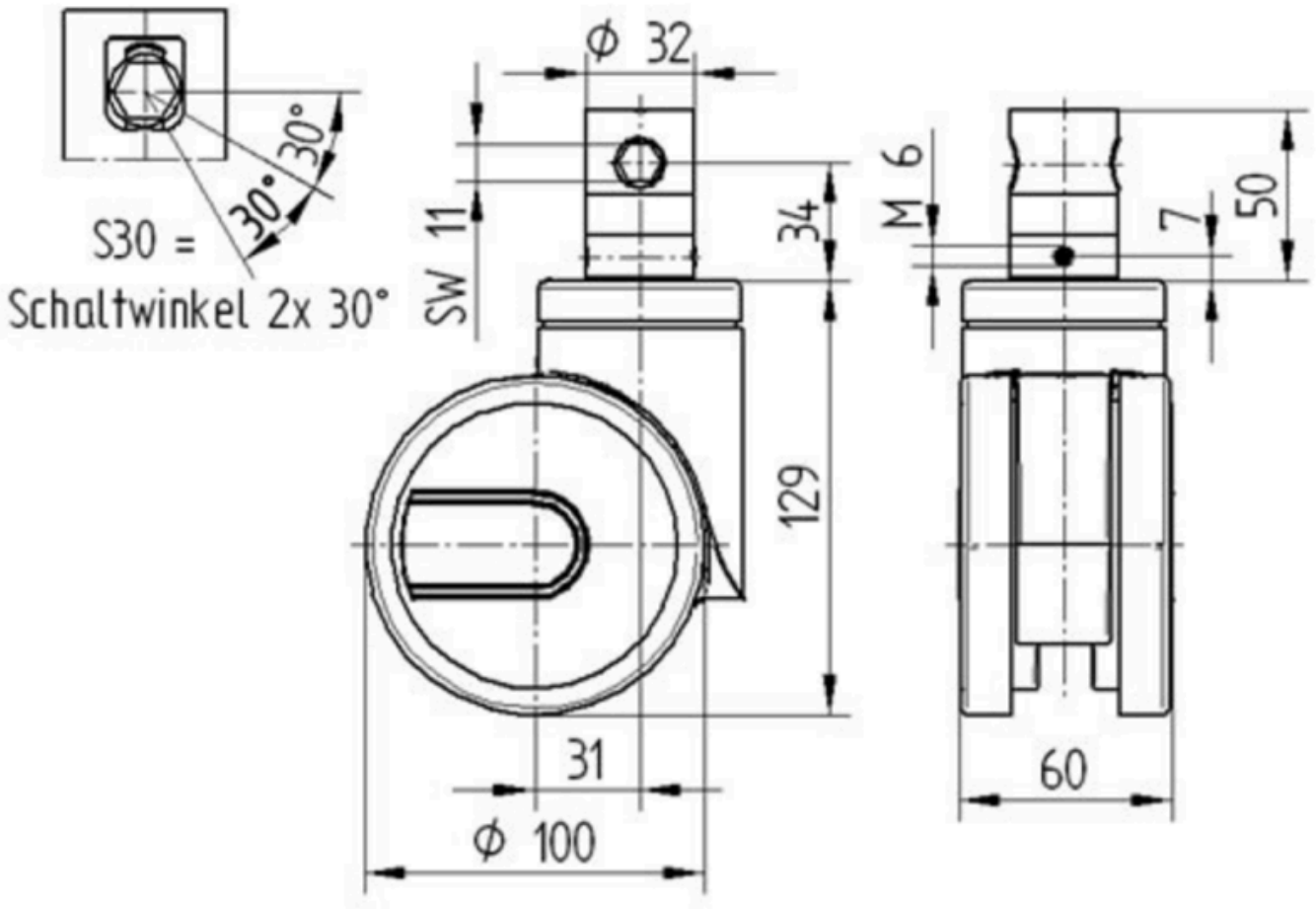

German Design Award

Red Dot Design Award

© Copyright 2026 TENTE International GmbH