INFORMĀCIJA PAR PRODUKTU

MAXTECH

UAD200x50-Ø20 HL58 red

EAN 4031582419337



Attēls var atšķirties no oriģinālā produkta

VEIKTSPĒJA

Ruļļa veiktspēja	●●●○○
Kustības troksnis	●●●○○
Nodilums	●●●●○
Korozijas izturīgs	●●●○○

PAMATA ATRIBŪTI

Produkta nosaukums	Maxtech
Korpusa tips	Ritenis
Standarta	EN12532 - Transporta aprīkojums
Kravnesība pie 4 km/h	500 kg
Elektrovadītspējīga	Nē
Nerūsējošais	Nē
Statiskā kravnesība	1000 kg
Temperatūras diapazons (minimālais)	-40 °C
Temperatūras diapazons (maksimālais)	80 °C
Kopējais svars	0,91 kg

RITENIS

Korpusa materiāls	Poliamīds
Protektora materiāls	Poliuretāns, injicēts
Gūltnis	Cuscinetto a rulli, Inossidabile
Diametrs	200 mm
Protektora platums	50 mm
Ass atveres diametrs	20 mm
Rumbas garums	58 mm
Protektora cietība (D)	42 Krasts D

© Copyright 2026 TENTE International GmbH

MAXTECH

UAD200x50-Ø20 HL58 red

EAN 4031582419337

BETTER MOBILITY. BETTER LIFE.

Produkta rasējumi

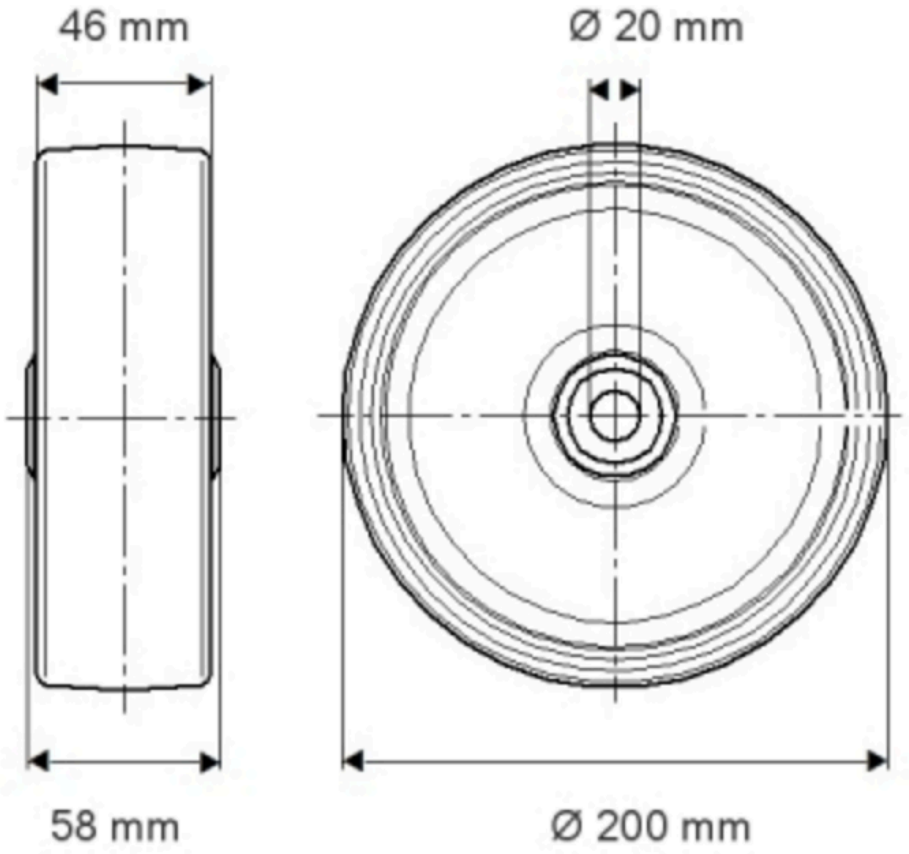

© Copyright 2026 TENTE International GmbH