INFORMATIONS SUR LE PRODUIT

ZETA REVERSE

468BIEP160P63

EAN 4031582398076



Image non contractuelle, peut différer du produit d'origine

PERFORMANCE

Performance de roulage	●●●●○
Bruit de mouvement	●●●●●
Usure	●●●○○
Résistance à la corrosion	●●●○○

ATTRIBUTS PRINCIPAUX

Nom du produit	Zeta reverse
Type	Roulette pivotante à blocage total et rappel de direction automatique
Norme	EN12532 - roulette de manutention
Capacité de charge à 4 km/h	350 kg
Capacité de charge à 6 km/h	280 kg
Conducteur d'électricité	Non
Inoxydable	Non
Capacité de charge statique	700 kg
Plage de température (minimale)	-20 °C
Plage de température (maximale)	85 °C
Hauteur	200 mm
Largeur totale	96 mm
Poids	3,72 kg

CHAPE

Matériau de la chape	Acier renforcé
Forme de la chape	Galbée, renforcée
Pivot	Double rangée de billes, renforcée ou inoxydable
Couleur de la chape	Zingué bleu
Déport	55 mm
Diamètre d'encombrement	360 mm
Diamètre du dôme	96 mm

ROUE

Tread hardness	souple
Corps de roue	Aluminium
Bandage	Caoutchouc élastique, noir, vulcanisé
Roulement	Roulement à billes de précision
Axe	axe de roue boulonné
Couleur de la roue	Noir profond (similaire au RAL9005)
Pare-fils	Sans pare-fils
Diamètre	160 mm
Largeur du bandage	50 mm
Largeur du corps de roue	50 mm
Dureté du bandage (A)	67 Shore A

FIXATION

Type de fixation	Platine rectangulaire
Longueur de la platine	137 mm
Largeur de la platine	105 mm
Longueur des trous de la platine (minimum)	75 mm
Longueur des trous de la platine (maximum)	80 mm
Largeur des trous de la platine (minimum)	75 mm
Largeur des trous de la platine (maximum)	105 mm
Diamètre des trous de la platine	11 mm

© Copyright 2026 TENTE International GmbH

ZETA REVERSE

468BIEP160P63

EAN 4031582398076

Numéro de commande 00860821

Dessins du produit

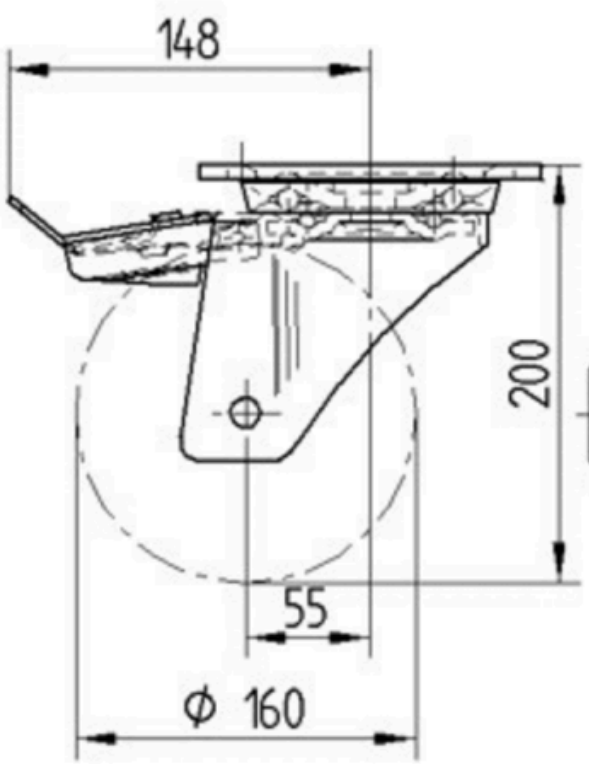

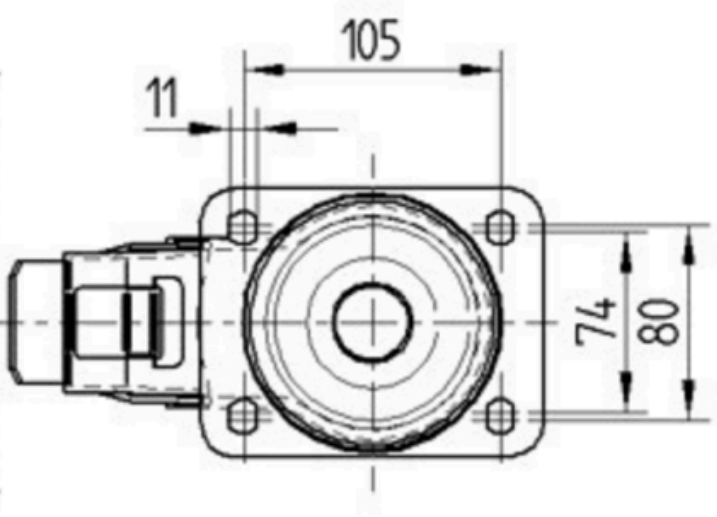

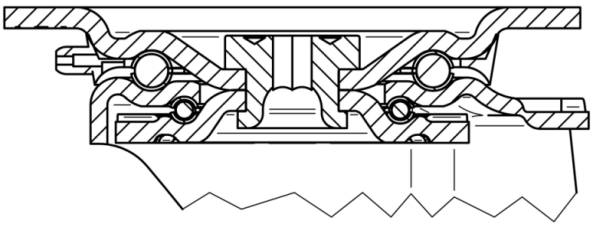

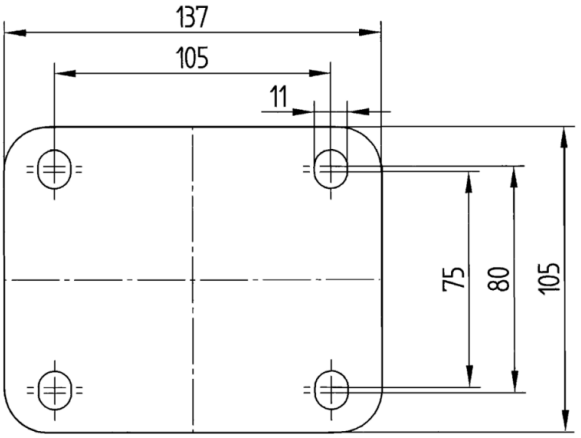

© Copyright 2026 TENTE International GmbH