INFORMAȚII DESPRE PRODUS

KAPPA LOAD

9651TOO250P63

EAN 4031582314649



Imaginea poate fi diferită de produsul original

PERFORMANȚĂ

Performanța rolei	●●●●●
Zgomot de mișcare	●○○○○
Atriție	●●●●●
Rezistență la coroziune	●●●○○

ATRIBUTELE DE BAZĂ

Nume produs	Kappa load
Tip	Rola pivotantă cu Blocare direcțională
Standard	EN12533 - Role rezistente
Capacitate de încărcare la 4 km/h	1320 kg
Capacitate de încărcare la 6 km/h	1100 kg
Conductiv electric	Nu
Inoxidabil	Nu
Capacitate de încărcare statică	2640 kg
Interval de temperatură (minim)	-40 °C
Interval de temperatură (maxim)	80 °C
Înălțime totală	305 mm
Greutate totală	5,34 kg

FURCA

Materialul de construcție	Fontă sau fier forjat, greu
FormăFurcă	Larg, Rezistent
Rulment pivotant	Rulment cu role de tracțiune cu bilă pentru canelare adâncă
Offset	61 mm
Interferență pivotantă	398 mm
Lubrication nipple	1

ROATĂ

Material pentru corp	Poliamidă , grea
Material al benzii de rulare	Identic cu corp Roată
Lagăr	Rulment simplu
Axă	Înșurubat cu piuliță
Protecție pentru filet	Fără protecție pentru filet
Diametru	250 mm
Benză de rulare	50 mm
Duritatea benzii de Benză de rulare (D)	75 malul D

RACORD

Tip ajustare	Placă dreptunghiulară
Lungime placă	135 mm
Lățimea plăcii	110 mm
Lungime orificiu placă (maximă)	105 mm
Lățimea orificiului plăcii (minim)	75 mm
Lățimea orificiului plăcii (maximă)	80 mm
Diametru orificiu placă	11 mm

© Copyright 2026 TENTE International GmbH

KAPPA LOAD

9651TOO250P63

EAN 4031582314649

Numărul de comandă 00830361

Desene ale produsului

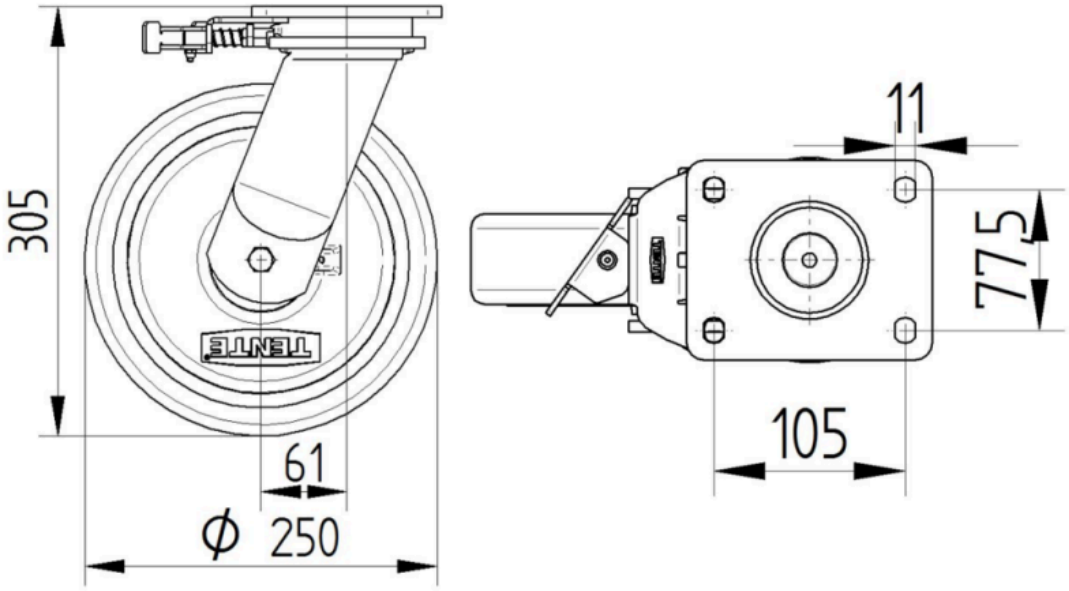

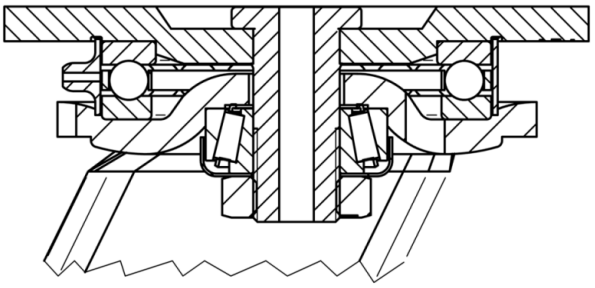

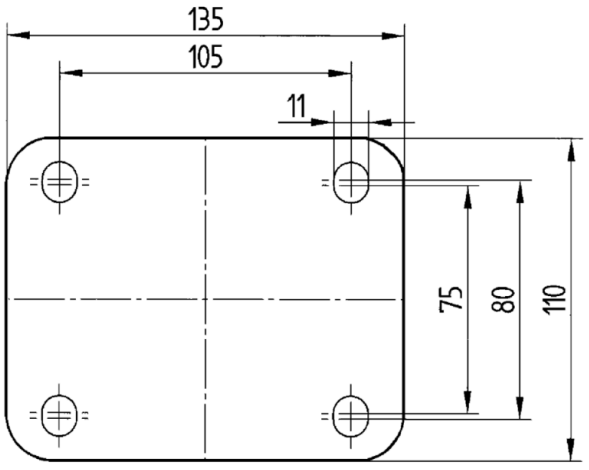

© Copyright 2026 TENTE International GmbH