INFORMATIONS SUR LE PRODUIT

ICS

5327PJP125S70

EAN 4031582367492



L'image peut différer du produit d'origine

PERFORMANCE

Performance du rouleau	●●●○○
Bruit de mouvement	●●●●○
Attrition	●●●○○
Résistance à la corrosion	●●●●○

ATTRIBUTS DE BASE

Nom du produit	ICS
Type	Roulette pivotante avec Blocage total
Standard	EN12530 - Roulettes de dispositifs
Capacité de charge à 3 km/h	100 kg
Conducteur électrique	Non
Inoxydable	Non
Statique Capacité de charge	200 kg
Plage de température (minimale)	-10 °C
Plage de température (maximale)	40 °C
Hauteur	162 mm
Poids global	0.57 kg

CHAPE

Matériau de la chape	Polyamide
Forme Chape	Slim
Pivot	Tige pivotante
Déport	38 mm
Diamètre d'encombrement	259 mm
Diamètre du filetage	0 mm

ROUE

Matériau du corps	Polypropylène
Bandage	Caoutchouc thermoplastique
Roulement	Roulement à billes de précision
Pare-fils	Garde-filet intégré
Diamètre	125 mm
Largeur du Bandage	32 mm
Dureté du Bandage (A)	87 Shore A

RACCORD

Type de raccord	Tige filetée avec Collet hexagonal, haut
Tige Diamètre Tige	10 mm
Tige Longueur Tige	17 mm

Prix IF Design

© Copyright 2026 TENTE International GmbH

ICS

5327PJP125S70

EAN 4031582367492

BETTER MOBILITY. BETTER LIFE.

Dessins du produit

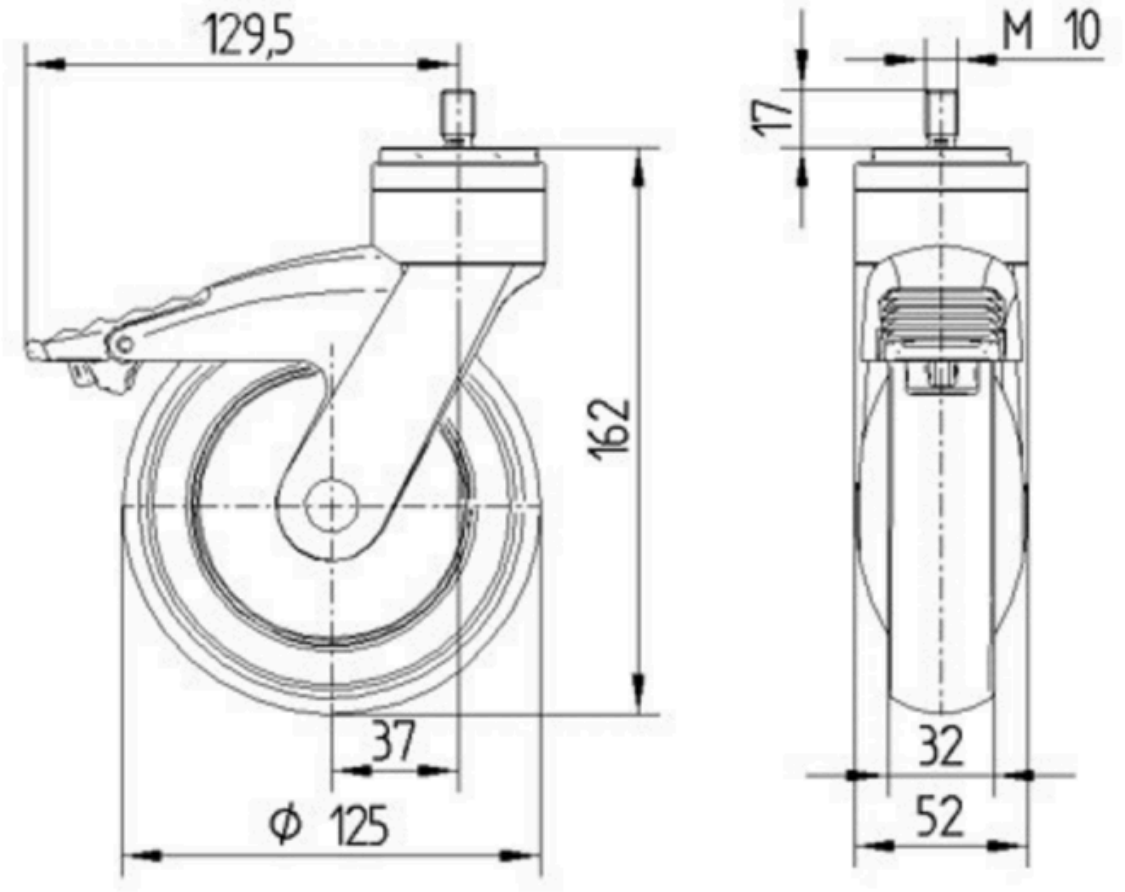

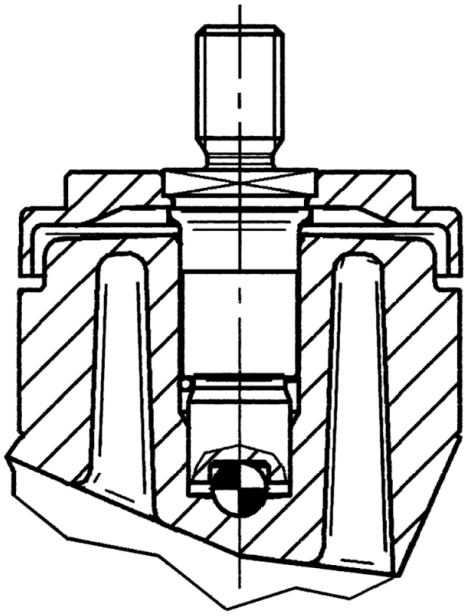

Prix IF Design

© Copyright 2026 TENTE International GmbH