产品信息

MAXTECH

UAR 125x32-Ø12 HL44 natural/3004

EAN 4031582323139



图片可能与原产品不同

表现

滚动性能	●●●○○
运动噪音	●●●○○
损耗	●●●●○
耐腐蚀性	●●●○○

核心属性

产品名称	Maxtech
外壳类型	轮子
标准	EN12532 - 运输器械
4 公里/小时的载重	200 kg
导电	否
不锈	否
静态载重	400 kg
温度范围（最低）	-25 °C
最高温度范围	80 °C
总重量	0.27 kg

轮子

轮体材料	聚酰胺
胎面材料	聚氨酯，注塑
轴承	滚柱轴承
轮子颜色	天然白色
侧盖	无螺纹护罩
直径	125 mm
胎面宽度	32 mm
轴孔直径	12 mm
中心长度	44 mm
轮体宽度	32 mm
胎面硬度 （A）	92 岸 A
胎面硬度 （D）	42 岸 D

© Copyright 2026 TENTE International GmbH

MAXTECH

UAR 125x32-Ø12 HL44 natural/3004

EAN 4031582323139

订单号 00034174

产品图纸

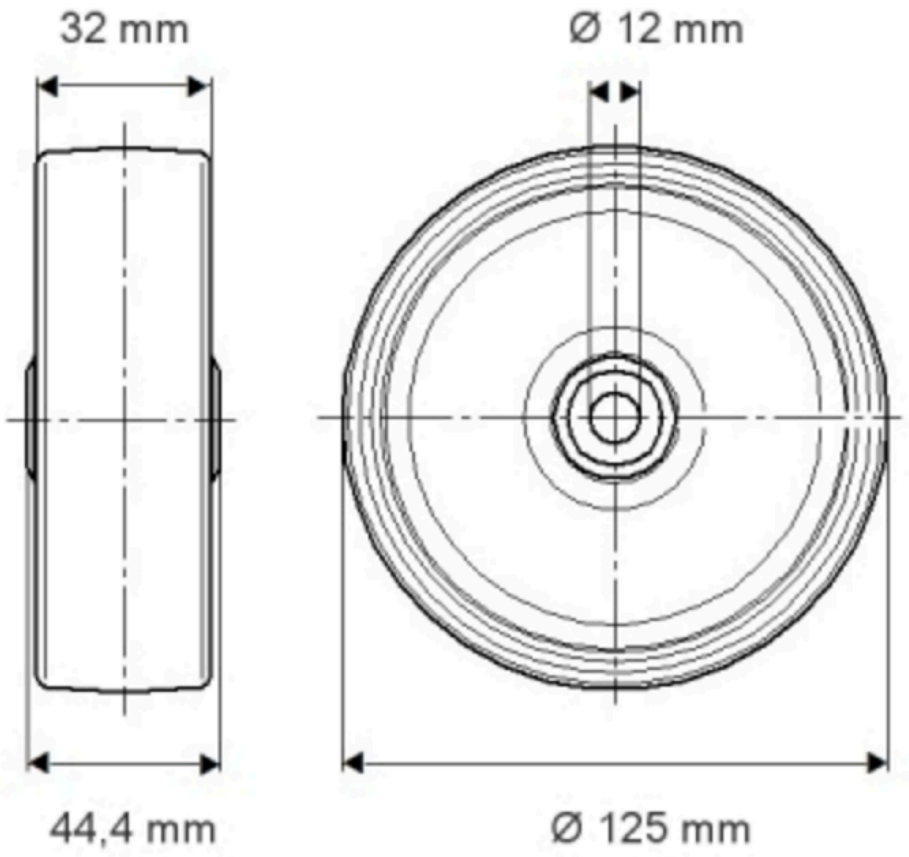

© Copyright 2026 TENTE International GmbH