PRODUKTINFORMATION

SUPRATECH

PJP 050x18-Ø6,2 HL22

EAN 4031582409130



Billedet kan afvige fra det oprindelige produkt

YDEEVNE

Rullemodstand	●●●○○
Kørselsstøj	●●●○○
Abrasion	●●●○○
Rustbeskyttelse	●●●○○

PRIMÆRE EGENSKABER

Produktnavn	Supratech
Type	Hjul
Standard	EN12530 - Hjul til Apparater
Belastning ved 3 km/t	40 kg
Elektrisk ledende	Nej
Rustfri	Nej
Belastning Statisk	80 kg
Temperaturområde (minimum)	-40 °C
Temperaturområde (maksimum)	80 °C
Samlet vægt	0,05 kg

HJUL

Fælgmateriale	Polypropylen
Hjulbanemateriale	Termoplastisk gummi
Leje	Præcisionskugleleje
Hjul farve	Sølvgrå (RAL7001)
Trådfang	Med trådfang
Diameter	50 mm
Hjulbane bredde	18 mm
Aksel Huldiameter	6,2 mm
Navlængde	22 mm
Fælgbredde	18 mm
Hårdhed af Hjulbane (A)	87 Shore A

© Copyright 2026 TENTE International GmbH

SUPRATECH

PJP 050x18-Ø6,2 HL22

EAN 4031582409130

Bestillingsnummer 00061242

Produkttegninger

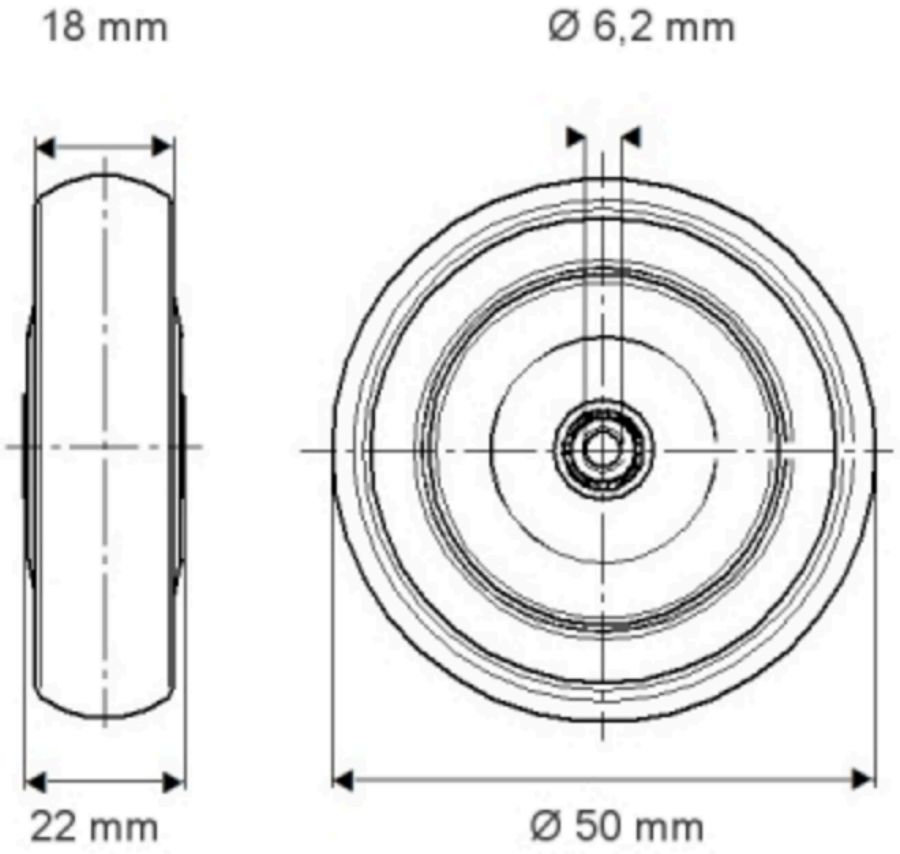

© Copyright 2026 TENTE International GmbH