INFORMĀCIJA PAR PRODUKTU

MAXTECH

UAD 125x32-Ø12 HL44 natural/3004

EAN 4031582322767



Attēls var atšķirties no oriģinālā produkta

VEIKTSPĒJA

Ruļļa veiktspēja	●●●○○
Kustības troksnis	●●●○○
Nodilums	●●●●○
Korozijas izturīgs	●●●●●

PAMATA ATRIBŪTI

Produkta nosaukums	Maxtech
Korpusa tips	Ritenis
Standarta	EN12532 - Transporta aprīkojums
Kravnesība pie 4 km/h	200 kg
Elektrovadītspējīga	Nē
Nerūsējošais	Jā
Statiskā kravnesība	400 kg
Temperatūras diapazons (minimālais)	-25 °C
Temperatūras diapazons (maksimālais)	80 °C
Kopējais svars	0,31 kg

RITENIS

Korpusa materiāls	Poliamīds
Protektora materiāls	Poliuretāns, injicēts
Gūltnis	Cuscinetto a rulli, Inossidabile
Ritenis krāsa	Dabiski balts
Diametrs	125 mm
Protektora platums	32 mm
Ass atveres diametrs	12 mm
Rumbas garums	44 mm
Korpusa platums	32 mm
Protektora cietība (A)	92 Krasts A
Protektora cietība (D)	42 Krasts D

© Copyright 2026 TENTE International GmbH

MAXTECH

UAD 125x32-Ø12 HL44 natural/3004

EAN 4031582322767

Pasūtījuma numurs 00034191

Produkta rasējumi

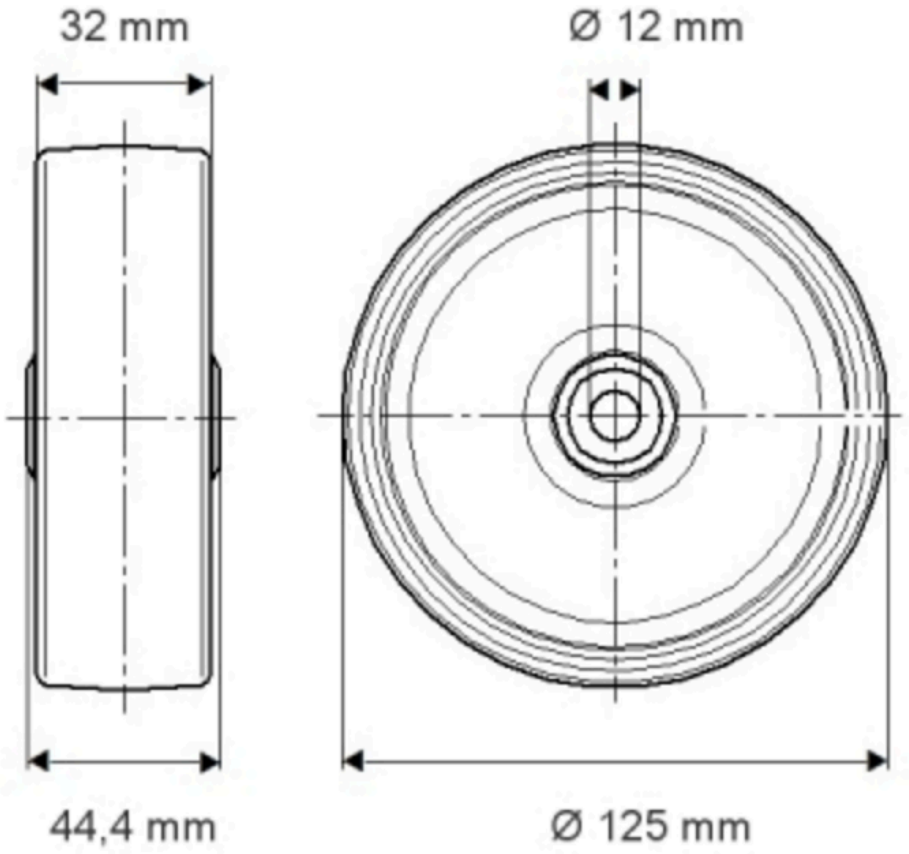

© Copyright 2026 TENTE International GmbH