ІНФОРМАЦІЯ ПРО ПРОДУКТ

ZETA

4688ITP125P63 cv

EAN 4031582366662



Зображення може відрізнятися від оригінального продукту

ЕФЕКТИВНІСТЬ

Продуктивність рулону	●●●○○
Шум руху	●●●●○
Атритація	●●●●○
Стійкість до корозії	●●●○○

ОСНОВНІ АТРИБУТИ

Назва продукту	Zeta
Тип	Фіксований Колісна опора
Стандартний	EN12532 - Транспортувальне обладнання
ОбВантажопідйомність 4 км/год	500 kg
ОбВантажопідйомність 6 км/год	400 kg
Електропровідність	Ні
Нержавіюча сталь	Ні
Статичний Вантажопідйомність	1000 kg
Діапазон температур (мінімальний)	-10 °C
Діапазон температур (максимальний)	60 °C
Загальна висота	164 mm
Загальна ширина	117 mm
Загальна вага	1,71 kg

КРОНШТЕЙН

Матеріал корпусу	Сталевий лист, дуже важкий
Вила Форма	Широка Підсилений
Колір	Пасивований блакитним

КОЛЕСО

Tread profile	опуклий
Матеріал тіла	Алюміній
Матеріал протектору	Поліуретан, Відлитий
Носіння	Прецизійний кульковий підшипник
Вісь	Пригвинчено гайкою
Колір Колесо	медово-жовтий (RAL1005)
Захист різьби	Без різьби
Діаметр	125 mm
Протектор	50 mm
Ширина тіла	50 mm
Твердість Протектор (A)	92 Прибережна A
Твердість Протектор (D)	42 Прибережна D

ВСТАНОВЛЕННЯ

Тип налаштування	Прямокутна пластина
Довжина пластини	137 mm
Ширина тарілки	117 mm
Довжина отвору для планшета (мінімальна)	75 mm
Довжина отвору для планшета (максимальна)	80 mm
Ширина отвору для планшета (мінімальна)	75 mm
Ширина отвору для планшета (максимальна)	105 mm
Діаметр отвору планшета	11 mm

© Copyright 2026 TENTE International GmbH

ZETA

4688ITP125P63 cv

EAN 4031582366662

Номер замовлення 00837944

Креслення продукту

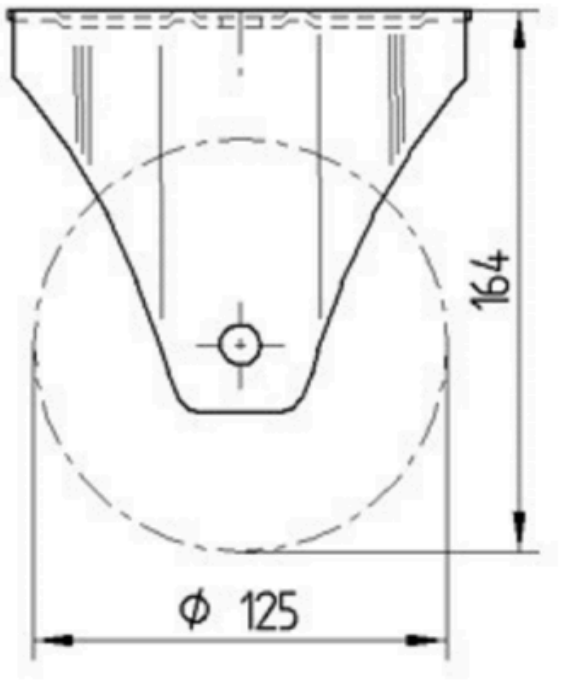

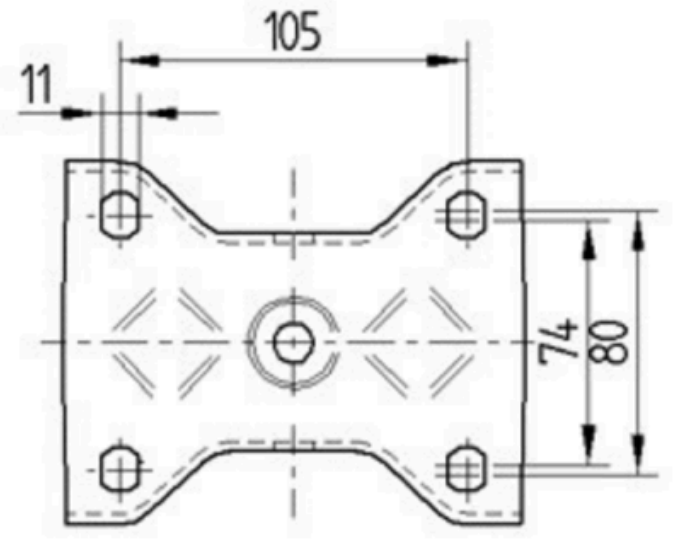

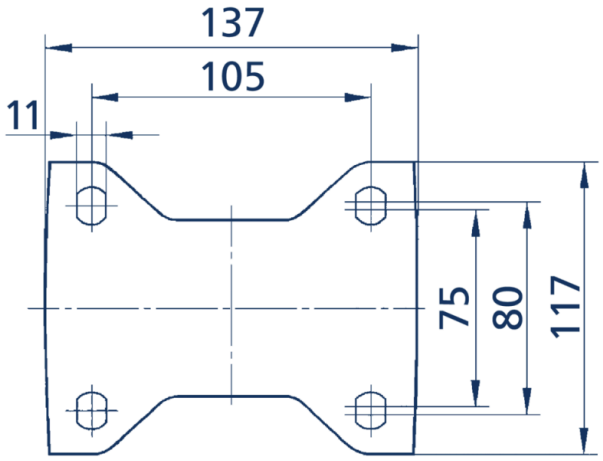

© Copyright 2026 TENTE International GmbH