INFORMAÇÕES DO PRODUTO

PURETECH

PVR 250x60-Ø25

EAN 4031582321340



A imagem pode diferir do produto original

DESEMPENHO

Desempenho do rolamento	●●●○○
Ruído de movimento	●●●●○
Desgaste	●●●○○
Resistência à corrosão	●●●○○

ATRIBUTOS PRINCIPAIS

Nome do produto	Puretech
Tipo	Roda
Padrão	EN12532 - Equipamentos de Transporte
Capacidade de carga a 4 km/h	295 kg
Elétrico condutivo	Não
Aço inoxidável	Não
Capacidade de carga estática	590 kg
Intervalo de temperatura (mínimo)	-20 °C
Intervalo de temperatura (Máximo)	60 °C
Peso geral	2,87 kg

RODA

Material do centro da roda	Polipropileno
Material do piso da roda	Borracha sólida, preta
Rolamento	Rolamento
Cor da Roda	Preto grafite (RAL9011)
Anti-fios	Sem anti-fios
Diâmetro	250 mm
Largura do Piso	60 mm
Diâmetro do furo do eixo	25 mm
Comprimento do cubo	74 mm
Largura do corpo	60 mm
Dureza do Piso (A)	80 Shore A

© Copyright 2026 TENTE International GmbH

PURETECH

PVR 250x60-Ø25

EAN 4031582321340

Número de encomenda 00050608

Desenhos do produto

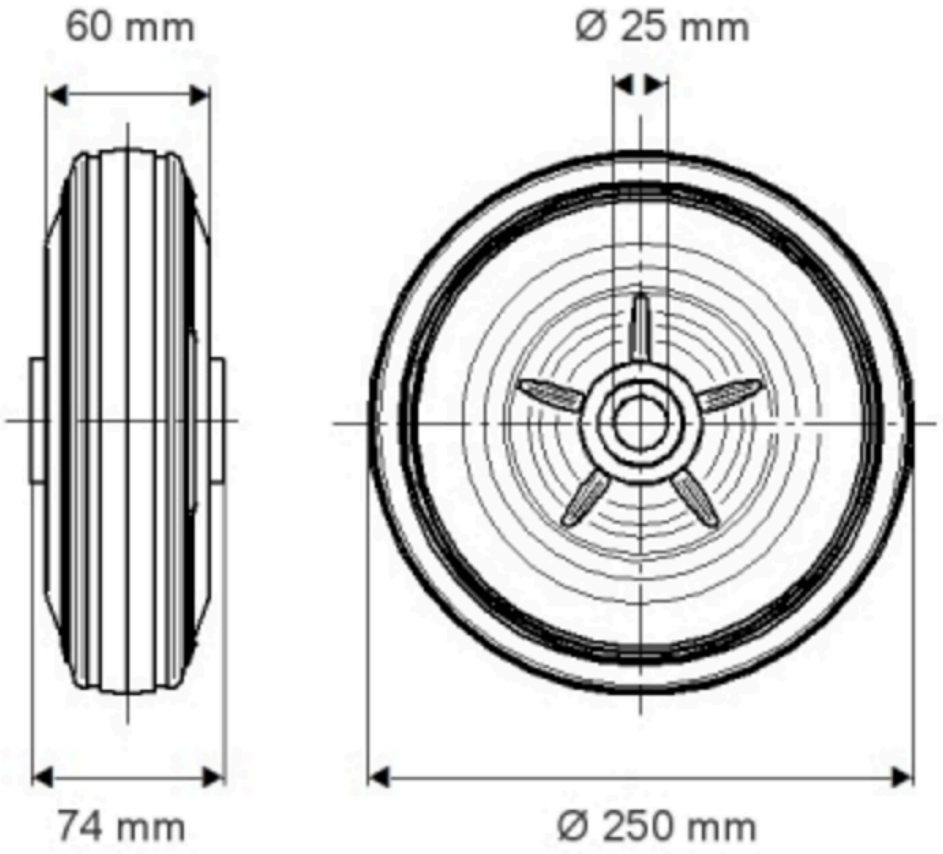

© Copyright 2026 TENTE International GmbH