製品情報

AGILA

2475DYK050P30-11

EAN 4031582344318



画像は元の製品と異なる場合があります

パフォーマンス

回転性能	●●●○○
動きのノイズ	●●●●○
摩擦	●●●○○
耐食性	●●●○○

コア属性

製品名	Agila
ハウジングタイプ	ホイールブレーキ付き自在キャスター
標準	EN12530 - デバイスキャスター
3km/hの耐荷重	40 kg
導電性	はい
ステンレス	いいえ
静荷重	80 kg
温度範囲（最小）	-20 °C
最大温度範囲	85 °C
取付高	69 mm
全幅	43 mm
総重量	0.22 kg

ハウジング

ハウジング材質	スチール、中量系
フォーク形状	幅の広い
旋回ベアリング	2つのボールレース
ハウジング色	青色被膜保護
オフセット	24 mm
旋回半径	82 mm
旋回径	164 mm
ドーム径	41 mm

車輪

本体材質	シートスチール
トレッド材質	硬質ゴム、黒、導電性
ベアリング	コーンボールベアリング
車輪色	青色被膜保護
スレッドガード	スレッドガード付き
直径	50 mm
トレッド幅	19 mm
ボディ幅	19 mm
トレッドの硬度（A）	80 ショアA

フィッティング

フィッティングタイプ	ボルト穴
ボルト穴径	11 mm
ヒント	キャスターは、任意の長さの標準ネジで取り付けることができます。

© Copyright 2026 TENTE International GmbH

AGILA

2475DYK050P30-11

EAN 4031582344318

注文番号 00005489

製品図面

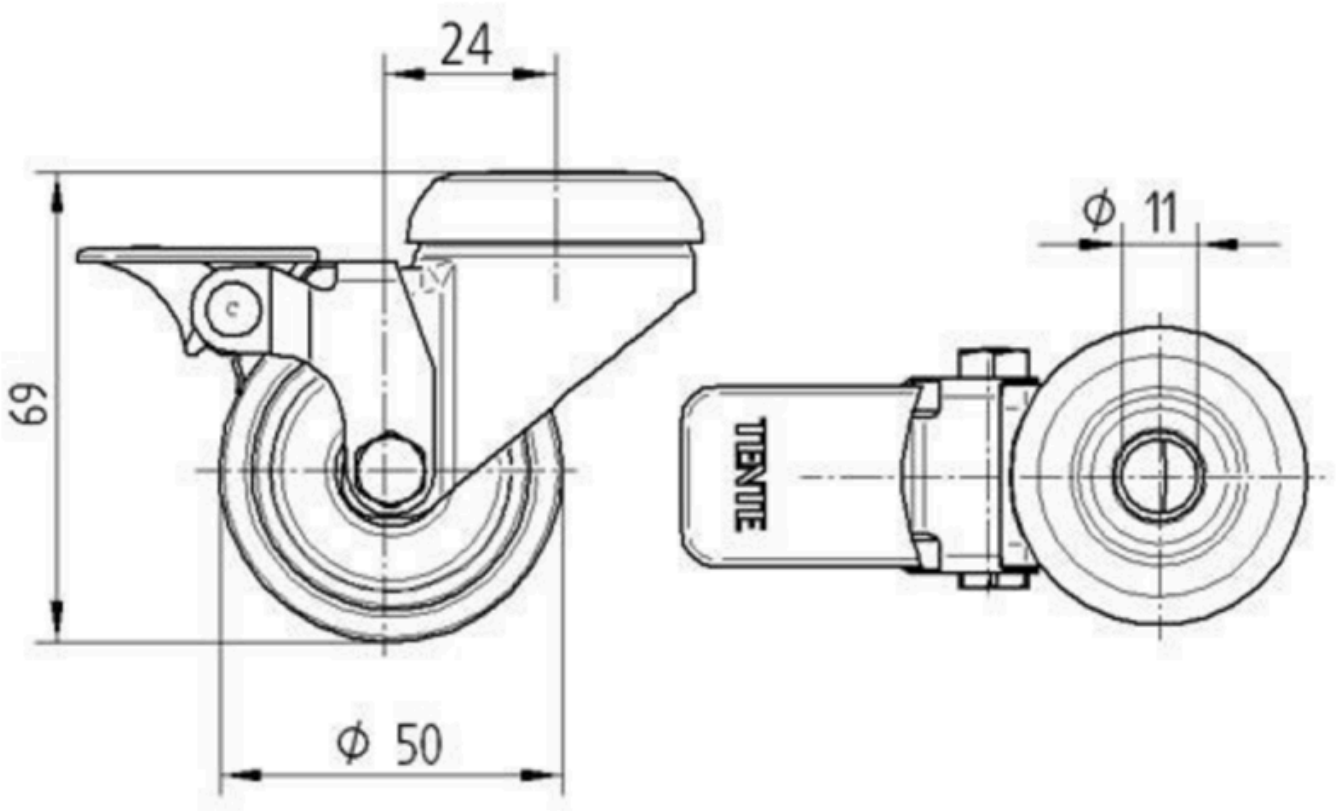

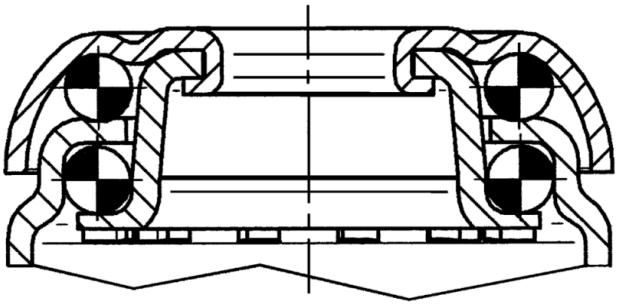

© Copyright 2026 TENTE International GmbH