INFORMACE O PRODUKTU

DURATECH

TOP 080x60-Ø20 HL60

EAN 4031582365436



Obrázek se může lišit od původního produktu

KOLO

Materiál středu	Polyamid, těžký
Materiál běhounu	Identické s tělem Kolo
Ložisko	Přesné kuličkové ložisko
Barva Kola	Přírodní bílá
Ochranná krytka	Bez pouzdra
Průměr	80 mm
Šířka Běhoun	60 mm
Průměr otvoru pro Šroub	20 mm
Délka náboje	60 mm
Šířka středu kola	60 mm
Tvrdost Běhoun (D)	75 Shore D
Typ ložiska	6204

VÝKON

Valivý odpor	●●●●●
Hlučnost	●●○○○
Opotřebení	●●●●●
Odolné vůči korozi	●●●○○

ZÁKLADNÍ ATRIBUTY

Název produktu	Duratech
Typ	Kolo
Norma	EN12533 – Heavy duty kolečka
Nosnost 4 km/h	600 kg
Nosnost 6 km/h	500 kg
Elektrické vodivé	Ne
Nerezové	Ne
Statická Nosnost	1000 kg
Rozsah teploty (minimální)	-40 °C
Teplotní rozsah (maximální)	80 °C
Celková hmotnost	0,44 kg

© Copyright 2026 TENTE International GmbH

DURATECH

TOP 080x60-Ø20 HL60

EAN 4031582365436

Objednací číslo 00860864

Výkresy produktu

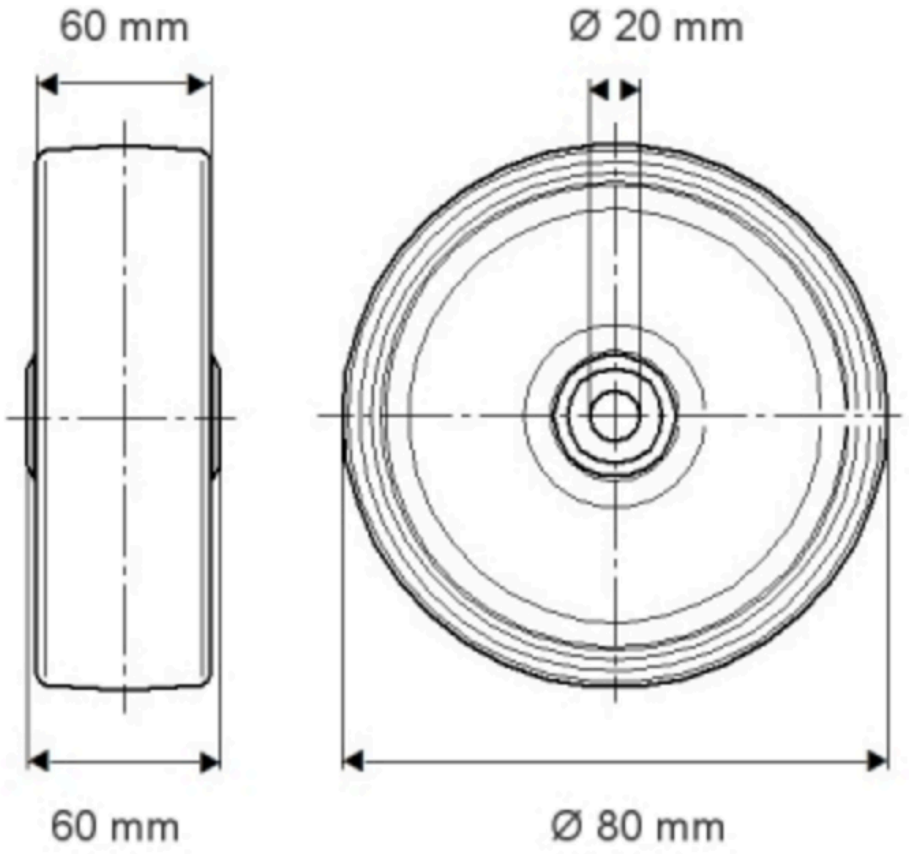

© Copyright 2026 TENTE International GmbH

DURATECH

TOP 080x60-Ø20 HL60

EAN 4031582365436

Objednací číslo 00360364

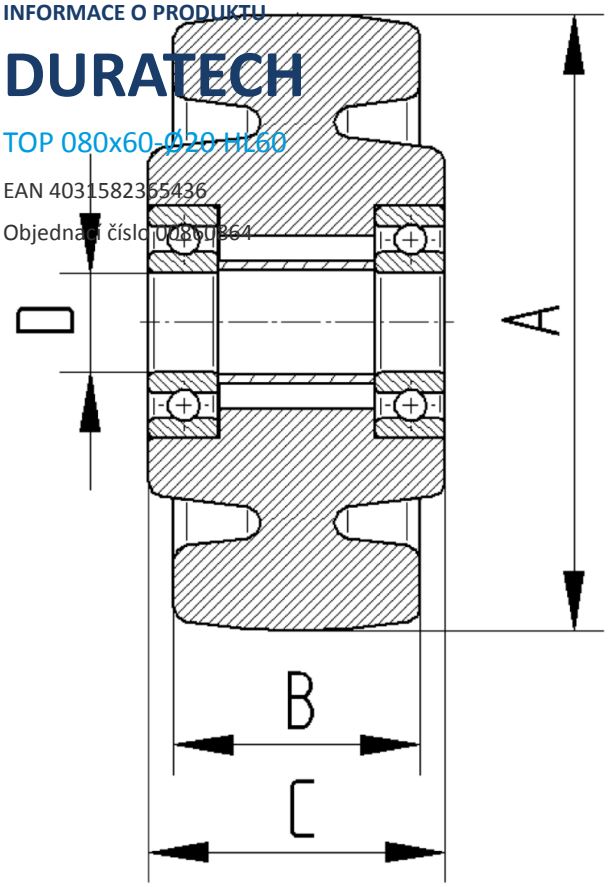

© Copyright 2026 TENTE International GmbH