PRODUKTINFORMATION

PURETECH

FVP 250x80-Ø30 HL90

EAN 4031582365429



Billedet kan afvige fra det oprindelige produkt

YDEEVNE

Rullemodstand	●●○○○
Kørselsstøj	●●●●●
Abrasion	●●●○○
Rustbeskyttelse	●●●○○

PRIMÆRE EGENSKABER

Produktnavn	Puretech
Type	Hjul
Standard	EN12533 – Sværlasthjul
Belastning ved 4 km/t	810 kg
Belastning ved 6 km/t	675 kg
Elektrisk ledende	Nej
Rustfri	Nej
Belastning Statisk	1350 kg
Temperaturområde (minimum)	-20 °C
Temperaturområde (maksimum)	80 °C
Samlet vægt	6,9 kg

HJUL

Tread hardness	blød
Fælgmateriale	Støbejern
Hjulbanemateriale	Massiv gummi, sort
Leje	Præcisionskugleleje
Hjul farve	Jet black (svarende til RAL9005)
Trådfang	Med trådfang
Diameter	250 mm
Hjulbane bredde	80 mm
Aksel Huldiameter	30 mm
Navlængde	90 mm
Fælgbredde	80 mm
Hårdhed af Hjulbane (A)	67 Shore A

© Copyright 2026 TENTE International GmbH

PURETECH

FVP 250x80-Ø30 HL90

EAN 4031582365429

Bestillingsnummer 00836533

Produkttegninger

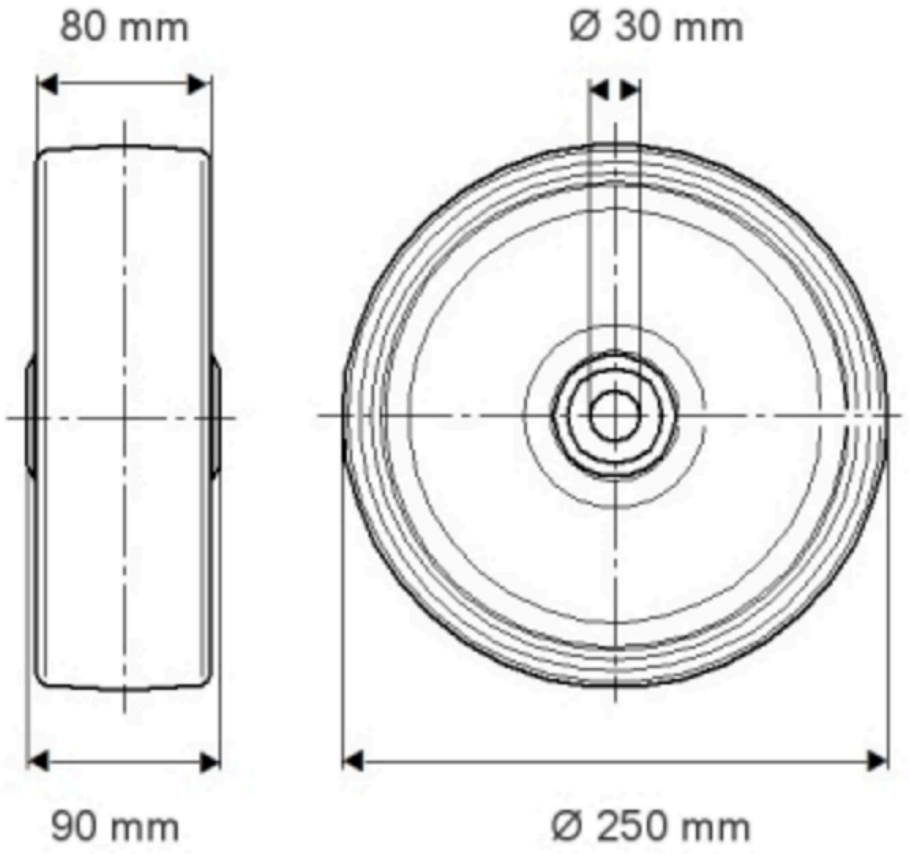

© Copyright 2026 TENTE International GmbH

PURETECH

FVP 250x80-Ø30 HL90

EAN 4031582365429

Bestillingsnummer 00836533

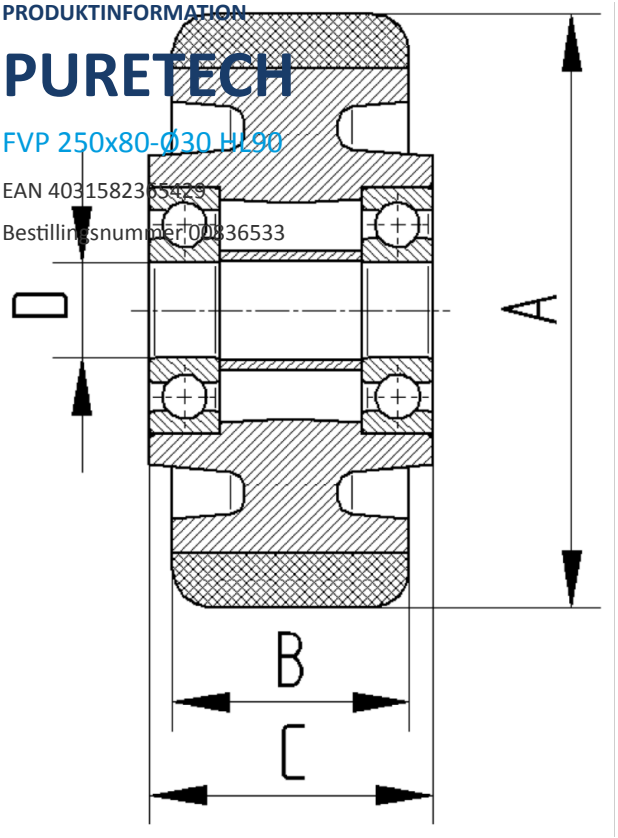

BETTER MOBILITY. BETTER LIFE.

© Copyright 2026 TENTE International GmbH