ИНФОРМАЦИЯ О ПРОДУКТЕ

KAPPA LOAD

9652ITP250P63 flat kick pedal

EAN 4031582445305



Изображение может отличаться от оригинального продукта

ПРОИЗВОДИТЕЛЬНОСТЬ

Производительность рулона	●●●○○
Шум движения	●●●○○
Исчезновение	●●●●○
Устойчивость к коррозии	●●●○○

ОСНОВНЫЕ АТРИБУТЫ

Название продукта	Kappa load
Тип	Поворотное Колесная опора с Общий тормоз, Концевик колесной опоры
Стандартный	EN12533 - Высоконагруженные колесные опоры
Грузоподъемность при 4 км/ч	1000 kg
Электропроводящий	Нет
Нержавеющая сталь	Нет
Грузоподъемность статическая	2000 kg
Диапазон температур (минимальный)	-20 °C
Диапазон температур (максимальный)	60 °C
Общая высота	305 mm

КРОНШТЕЙН

Материал корпуса	Чугун или кованый чугун, тяжелый
Форма Вилы	Широкая, Усиленный
Повортный узел	Роликовый (Игольчатый) подшипник с глубокими канавками
Офсет (Смещение)	61 mm
Радиус поворота	187 mm
Поворотное соединение	374 mm
Lubrication nipple	1

КОЛЕСО

Tread profile	плоский
Материал корпуса	Алюминий
Материал протектора	Полиуретан, Литой
Подшипник	Прециссионый шариковый подшипник
Ось	Винт с гайкой
Защита от проводов	Без защиты резьбы
Диаметр	250 mm
Ширина Протектор	55 mm
Твердость Протектор (A)	92 Береговая A

ФИТИНГ

Тип фитинга	Прямоугольная пластина
Длина пластины	135 mm
Ширина пластины	110 mm
Длина отверстия пластины (максимальная)	105 mm
Ширина отверстия пластины (минимальная)	75 mm
Ширина отверстия пластины (максимальная)	80 mm
Диаметр отверстия пластины	11 mm

© Copyright 2026 TENTE International GmbH

KAPPA LOAD

9652ITP250P63 flat kick pedal

EAN 4031582445305

Чертежи изделия

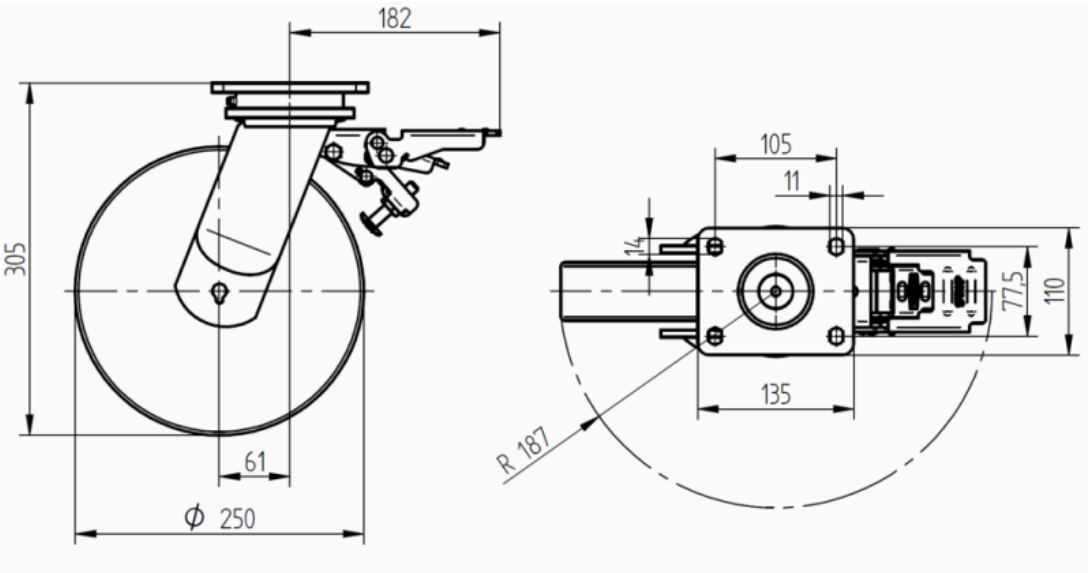

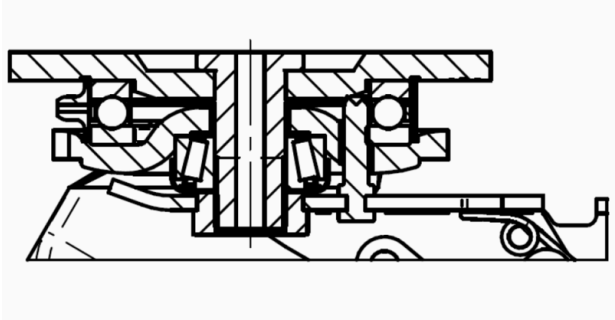

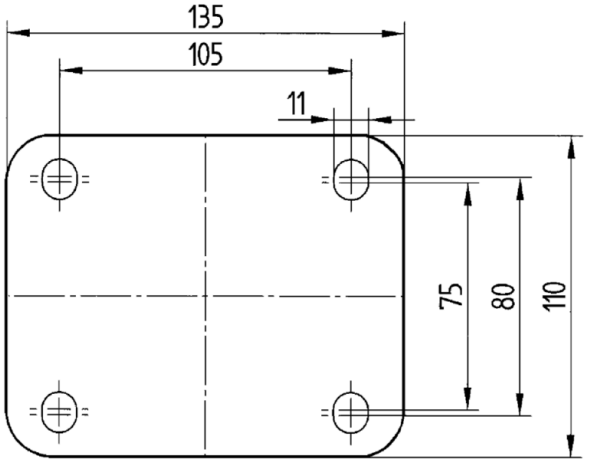

© Copyright 2026 TENTE International GmbH