产品信息

GALEA

5077YGP100P30-10

EAN 4031582354126



图片可能与原产品不同

表现

滚动性能	●●●○○
运动噪音	●●●○○
损耗	●●●○○
耐腐蚀性	●●●●○

核心属性

产品名称	Galea
外壳类型	带全锁的旋转脚轮
标准	EN12530 - 设备脚轮
3 km/h的载重	100 kg
导电	是
不锈	否
静态载重	200 kg
温度范围（最低）	-20 °C
最高温度范围	60 °C
总高	139 mm

支架

外壳材料	聚酰胺
支架形状	已关闭
旋转轴承	两个钢珠滚道
偏移量	40 mm
转向干涉	205 mm

轮子

轮体材料	聚丙烯，导电
胎面材料	热塑性橡胶，导电
轴承	精密滚珠轴承
侧盖	带螺纹防护装置
直径	100 mm
胎面宽度	30 mm
胎面硬度 （A）	87 岸 A

固定件

固定件类型	螺栓孔
螺栓孔直径	10 mm

© Copyright 2026 TENTE International GmbH

GALEA

5077YGP100P30-10

EAN 4031582354126

BETTER MOBILITY. BETTER LIFE.

产品图纸

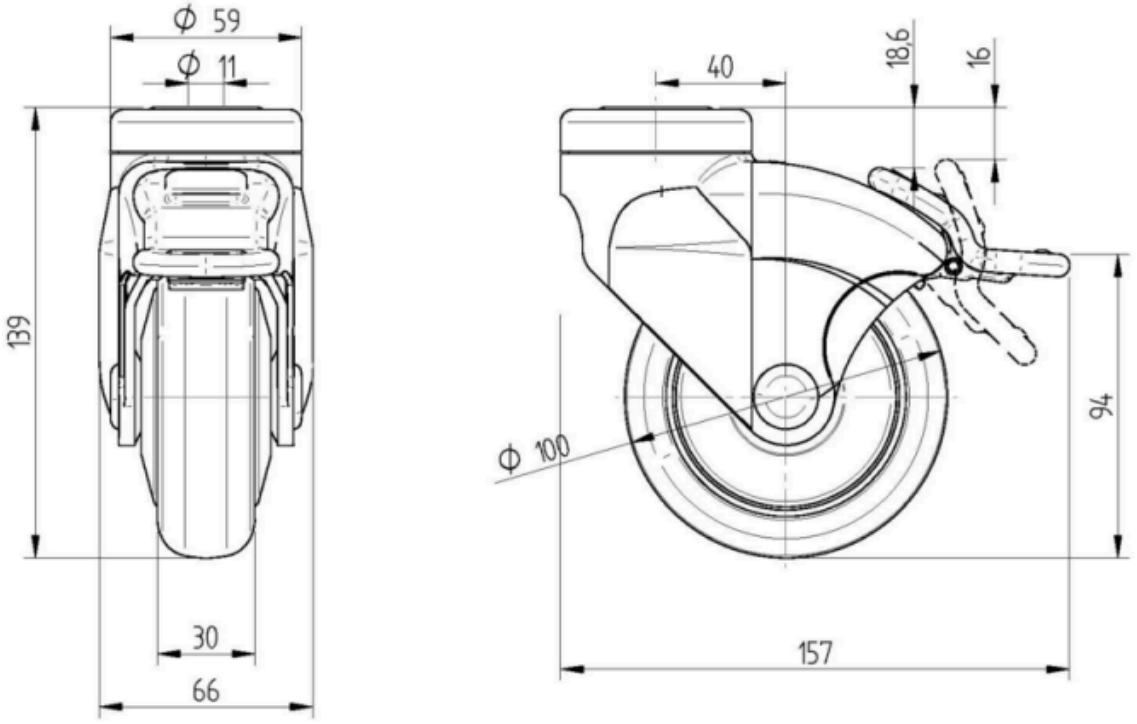

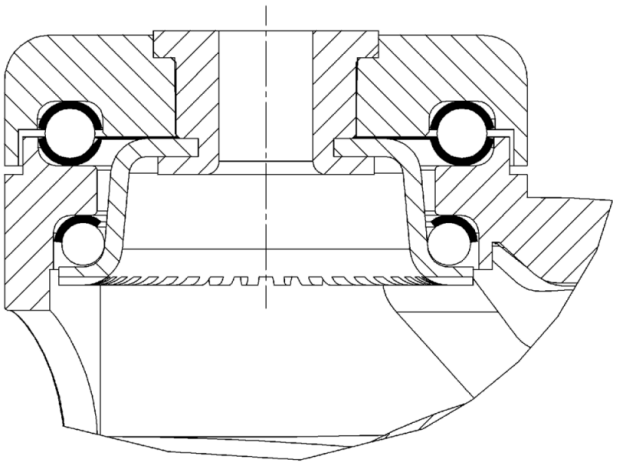

© Copyright 2026 TENTE International GmbH