製品情報

LINEA

5947UAC125P30-11 9002/3000 High Temperature



画像は元の製品と異なる場合があります

パフォーマンス

回転性能	●●●●●
動きのノイズ	●●●○○
摩擦	●●●●○
耐食性	●●●●○

コア属性

製品名	Linea
ハウジングタイプ	トータルロック付き自在キャスター
標準	EN12530 - デバイスキャスター
3km/hの耐荷重	130 kg
導電性	いいえ
ステンレス	はい
静荷重	260 kg
温度範囲（最小）	-20 °C
最大温度範囲	70 °C
取付高	143 mm
全幅	82 mm
総重量	0.87 kg

ハウジング

ハウジング材質	ポリアミド
フォーク形状	双輪ハウジング
旋回ベアリング	精密ボールベアリング
ハウジング色	グレーホワイト（RAL9002）
オフセット	40 mm
旋回半径	129 mm
旋回径	258 mm
ドーム径	52 mm

車輪

本体材質	ポリアミド
トレッド材質	ポリウレタン、樹脂成型
ベアリング	精密ボールベアリング、ステンレス
トレッド色	スレートグレー（RAL7015）
車輪色	スレートグレー（RAL7015）
スレッドガード	スレッドガード付き
直径	125 mm
トレッド幅	20 mm
ボディ幅	20 mm
トレッドの硬度（A）	92 ショアA

フィッティング

フィッティングタイプ	ボルト穴
ボルト穴径	11 mm

ドイツデザイナークラブ　インターツム賞　IFデザイン賞

© Copyright 2026 TENTE International GmbH

LINEA

5947UAC125P30-11 9002/3000 High Temperature

BETTER MOBILITY. BETTER LIFE.

製品図面

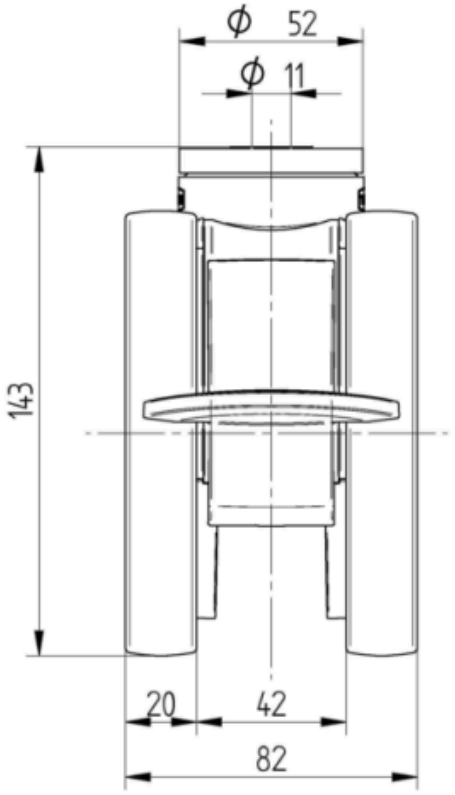

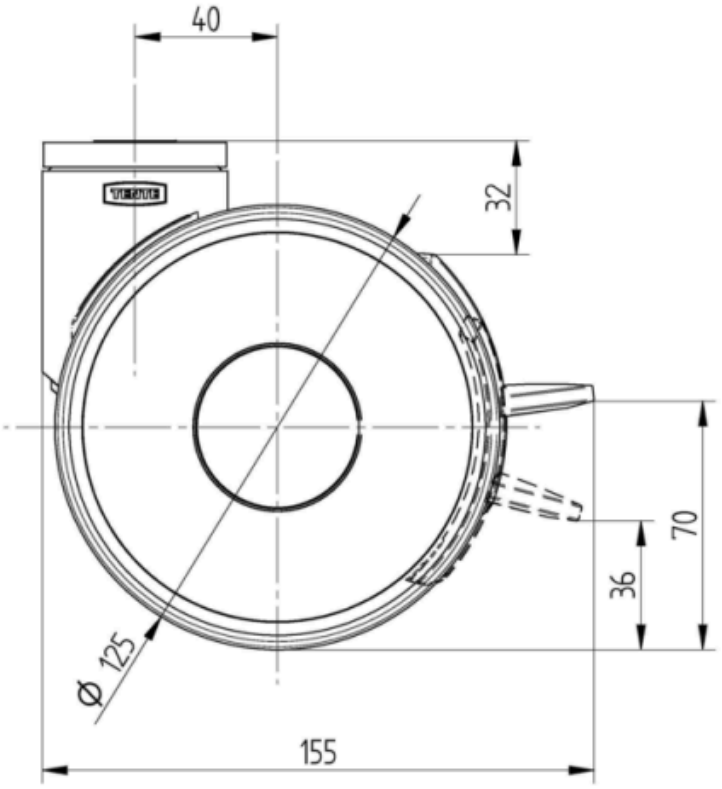

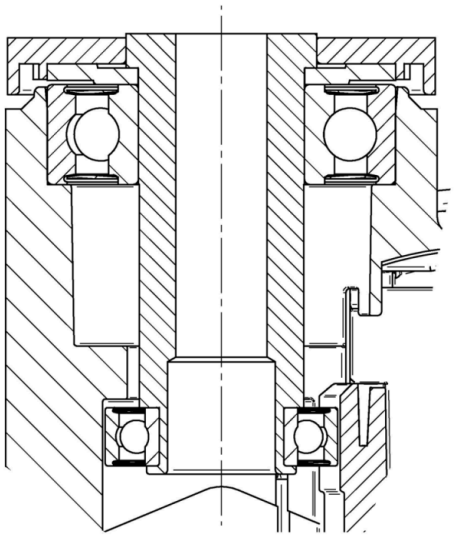

ドイツデザイナークラブ

インターツム賞

IFデザイン賞

© Copyright 2026 TENTE International GmbH