ИНФОРМАЦИЯ О ПРОДУКТЕ

PURETECH

FVP 250x80-Ø30 HL90

EAN 4031582365429



Изображение может отличаться от оригинального продукта

КОЛЕСО

Tread hardness	мягкий
Материал корпуса	Чугун
Материал протектора	Литая резина, черная
Подшипник	Прециссионый шариковый подшипник
Цвет Колесо	Черный (аналог RAL9005)
Защита от проводов	С защитой резьбы
Диаметр	250 mm
Ширина Протектор	80 mm
Диаметр отверстия Ось	30 mm
Длина хаба	90 mm
Ширина тела	80 mm
Твердость Протектор (A)	67 Береговая A

ПРОИЗВОДИТЕЛЬНОСТЬ

Производительность рулона	●●○○○
Шум движения	●●●●●
Исчезновение	●●●○○
Устойчивость к коррозии	●●●○○

ОСНОВНЫЕ АТРИБУТЫ

Название продукта	Puretech
Тип	Колесо
Стандартный	EN12533 - Высоконагруженные колесные опоры
Грузоподъемность при 4 км/ч	810 kg
Грузоподъемность при 6 км/ч	675 kg
Электропроводящий	Нет
Нержавеющая сталь	Нет
Грузоподъемность статическая	1350 kg
Диапазон температур (минимальный)	-20 °C
Диапазон температур (максимальный)	80 °C
Общий вес	6,9 kg

© Copyright 2026 TENTE International GmbH

PURETECH

FVP 250x80-Ø30 HL90

EAN 4031582365429

Номер заказа 00836533

Чертежи изделия

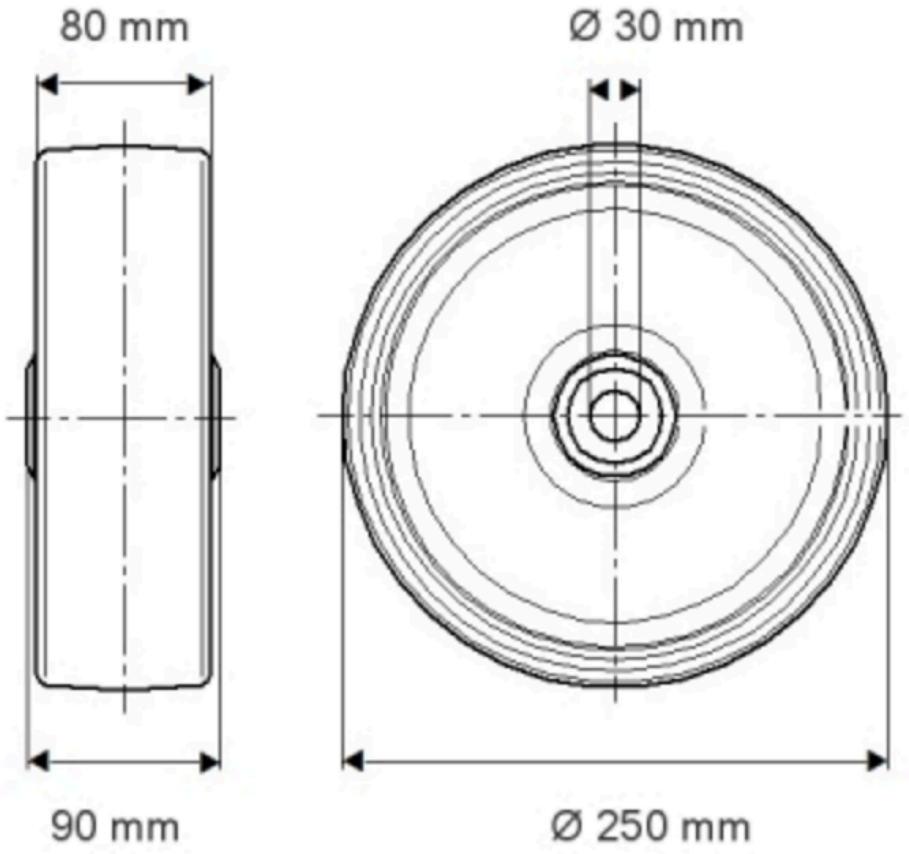

© Copyright 2026 TENTE International GmbH

PURETECH

FVP 250x80-Ø30 H190

EAN 4031582365429

Номер заказа 00830533

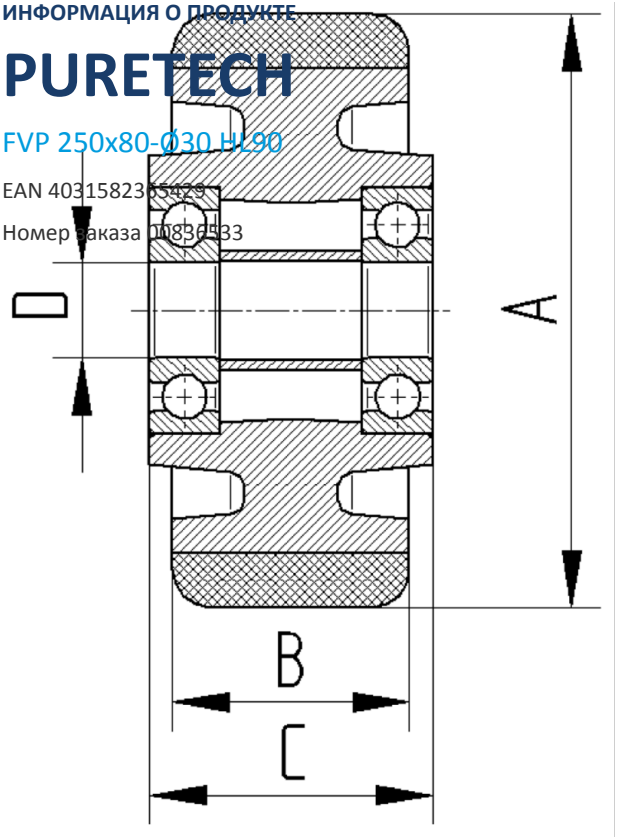

TENTE
BETTER MOBILITY. BETTER LIFE.

© Copyright 2026 TENTE International GmbH