INFORMACJE O PRODUKCIE

AGILA

2470YGO075P30-11

EAN 4031582342475

BETTER MOBILITY. BETTER LIFE.

Obraz może różnić się od oryginalnego produktu

WYDAJNOŚĆ

Wydajność rolek	●●●○○
Hałas ruchowy	●●●●○
Odejście	●●●○○
Odporność na korozję	●●●○○

PODSTAWOWE ATUTY

Nazwa produktu	Agila
Typ	Kółko obrotowe
Standardowy	EN12530 — Kółka samonastawne do urządzeń
Nośność przy 3 km/h	75 kg
Przewodzące prąd elektryczny	Tak
Nierdzewne	Nie
Nośność statyczne	150 kg
Zakres temperatur (minimalny)	-20 °C
Zakres temperatur (maksymalny)	60 °C
Wysokość całkowita	100 mm
Szerokość całkowita	43 mm
Waga całkowita	0,21 kg

OBUDOWA

Materiał obudowy	Arkusz stalowy, średni
Kształt Widelec	Poszerzane
Łożysko obrotowe	Dwa wyścigi kulkowe
Kolor	pasywowany na niebiesko
Wysięg	24 mm
Promień działania koła	61,5 mm
Zasięg działania koła	123 mm
Średnica kopuły	43 mm

KOŁO

Materiał ciała	Polipropylen, przewodzący elektrycznie
Materiał bieżni	Kauczuk termoplastyczny, przewodzący elektrycznie
Łożysko	Łożysko ślizgowe
Kolor Koło	Srebrnoszary (podobny RAL7001)
Osłony gwintu	Bez osłony gwintu
Średnica	75 mm
Szerokość Bieżnia	25 mm
Szerokość korpusu	25 mm
Twardość Bieżnia (A)	87 Shore A

MOCOWANIE

Typ mocowania	Otwór na śrubę
Średnica otworu Trzpień	11 mm
Wskazówka	Kółka można montować za pomocą standardowych śrub o dowolnej długości.

© Copyright 2026 TENTE International GmbH

AGILA

2470YGO075P30-11

EAN 4031582342475

Numer zamówienia 00006850

Product Drawings

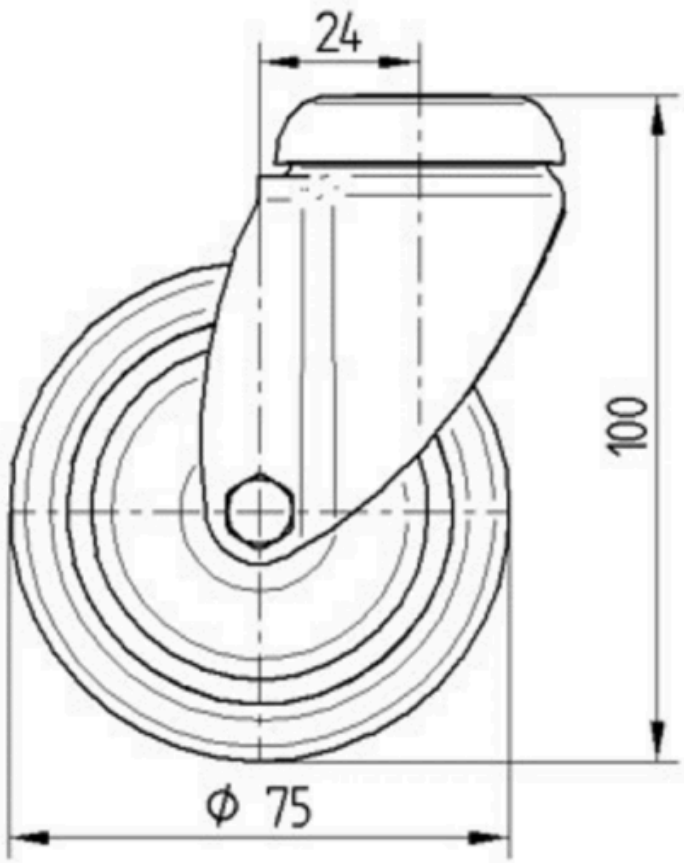

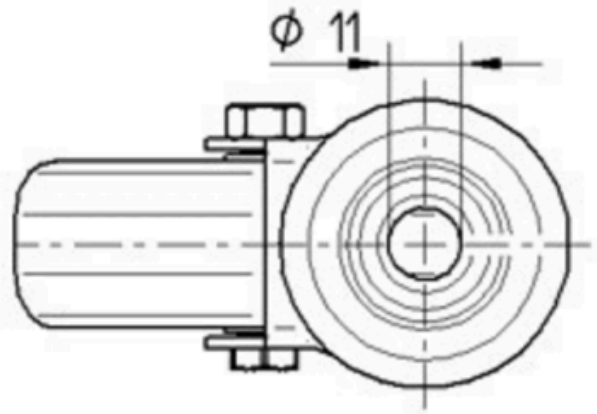

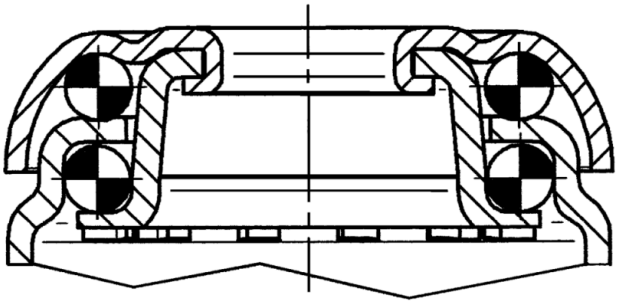

© Copyright 2026 TENTE International GmbH