PRODUKTINFORMATION

AGILA

2477DYK100R07-Ø31-35

EAN 4031582342352



Bild kann vom Originalprodukt abweichen

PERFORMANCE

Laufverhalten	●●●○○
Fahrgeräusch	●●●○○
Abrieb	●●●○○
Korrosionsbeständigkeit	●●●○○

HAUPTMERKMALE

Produktname	Agila
Typ	Lenkrolle mit Totalfeststeller
Norm	EN12530 - Geräterollen
Tragfähigkeit bei 3 km/h	80 kg
Elektrisch-leitfähig	Ja
Rostfrei	Nein
Statische Tragfähigkeit	160 kg
Temperaturbereich (Minimum)	-10 °C
Temperaturbereich (Maximum)	40 °C
Bauhöhe	138 mm

GEHÄUSE

Gehäusematerial	Stahlblech, mittel
Gabelform	Bauchig
Schwenklager	Kugelbahn, zweireihig
Farbe	Blaupassiviert
Ausladung	43,5 mm
Schwenkradius	131 mm
Störkreis	262 mm

RAD

Material des Radkörpers	Stahlblech
Material der Lauffläche	Vollgummi, schwarz, elektrisch-leitfähig
Lager	Konuskugellager
Fadenschutz	Mit Fadenschutz
Durchmesser	100 mm
Breite der Lauffläche	32 mm
Härte der Lauffläche (A)	80 Shore A

BEFESTIGUNG

Befestigungsart	Kunststoffexpander, rund
Expanderbefestigung (Minimum)	31 mm
Expanderbefestigung (Maximum)	35 mm
Hinweis	Bitte geben Sie bei der Bestellung den erforderlichen Rohrinnendurchmesser an.

AGILA

2477DYK100R07-Ø31-35

EAN 4031582342352

BETTER MOBILITY. BETTER LIFE.

Produktzeichnungen

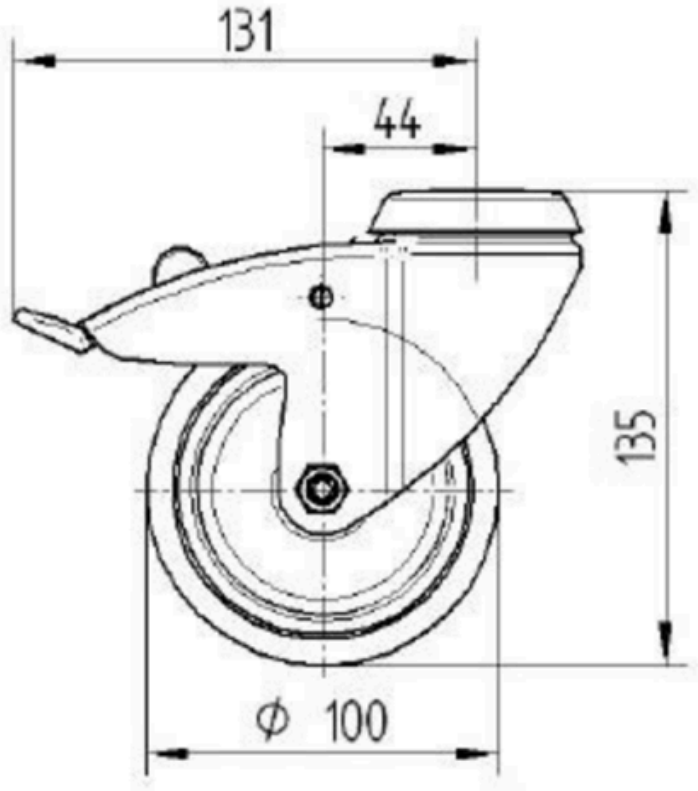

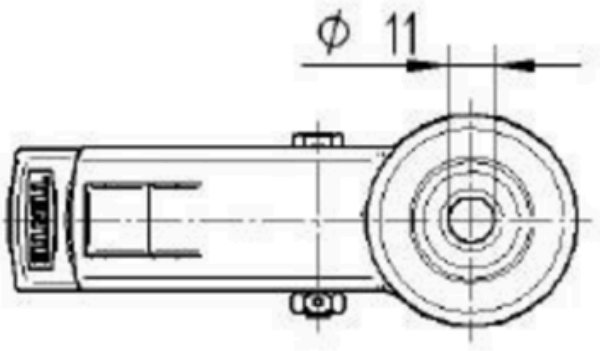

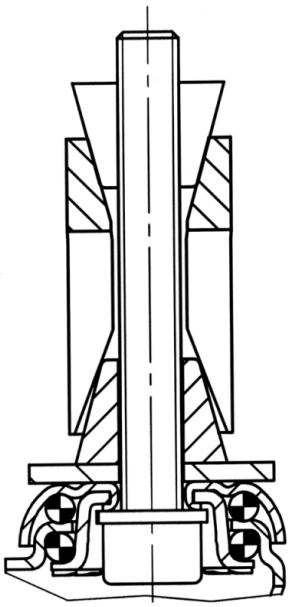

© Copyright 2026 TENTE International GmbH