ИНФОРМАЦИЯ ЗА ПРОДУКТА

DURATECH

TOP 080x60-Ø20 HL60

EAN 4031582365436



Изображението може да се различава от оригиналния продукт

КОЛЕЛО

Материал на тялото	Полиамид, тежък
Материал на реазбата	Идентично с тяло на Колело
Лагер	Прецизен сачмен лагер
Цвят на Колело	Естествено бяло
Предпазители за резби	Без предпазно устройство за резба
Диаметър	80 mm
Ширина на Резба	60 mm
Диаметър на отворите Ос	20 mm
Дължина на центъра	60 mm
Ширина на тялото	60 mm
Твърдост на Резба (D)	75 Бръснач D
Тип лагер	6204

ИЗПЪЛНЕНИЕ

Производителност на ролката	●●●●●
Шум от движение	●●○○○
Привличане	●●●●●
Устойчив на корозия	●●●○○

ОСНОВНИ АТРИБУТИ

Име на продукта	Duratech
Тип	Колело
Стандартен	EN12533 – Тежкотоварни колела
Товароносимост при 4 км/ч	600 kg
Товароносимост при 6 км/ч	500 kg
Електропроводим	Не
Неръждаемост	Не
Статичен Товароносимост	1000 kg
Температурен диапазон (минимален)	-40 °C
Температурен диапазон (максимален)	80 °C
Общо тегло	0.44 kg

© Copyright 2026 TENTE International GmbH

DURATECH

TOP 080x60-Ø20 HL60

EAN 4031582365436

Номер на поръчката 00860864

Чертежи на продукта

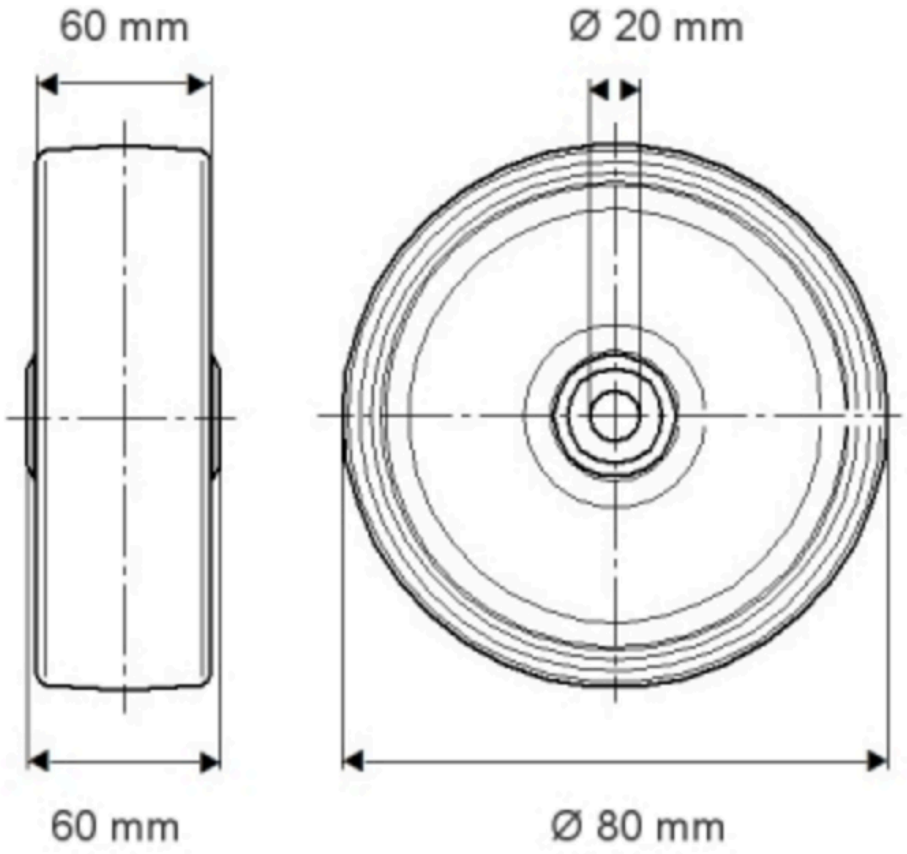

© Copyright 2026 TENTE International GmbH

DURATECH

TOP 080x60-Ø20 HL60

EAN 4031582365436

Номер на поръчката 00860864

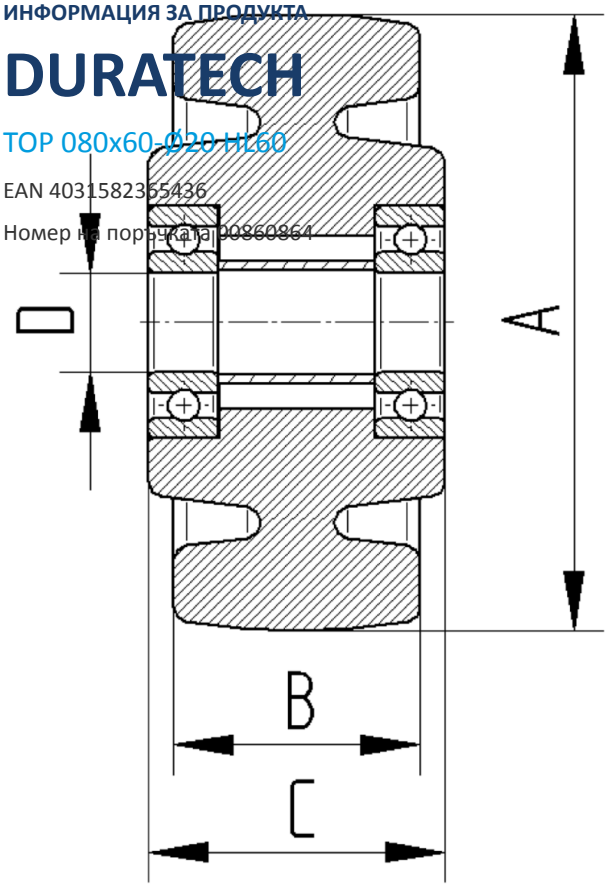

BETTER MOBILITY. BETTER LIFE.

© Copyright 2026 TENTE International GmbH