TERMÉKINFORMÁCIÓK

LINEA LOW HEIGHT

5945UAP100P30-8 LH RAL7001

EAN 4031582373073



A kép eltérhet az eredeti terméktől

TELJESÍTMÉNY

Gördülési ellenállás teljesítménye	●●●●●
Mozgás zajkibocsátása	●●●○○
Kopás	●●●●○
Korrozióálló képesség	●●●●○

ALAPVETŐ TULAJDONSÁGOK

Termék neve	Linea low height
Ház típusa	Kerékfékes görgő
Standard	EN12530 - Intézményi görgők
Teherbírás 3 km/h-nál	100 kg
Elektromosan vezető	Nem
Rozsdamentes	Nem
Statikus teherbírás	200 kg
Hőmérséklet-tartomány (minimális)	-10 °C
Hőmérséklet-tartomány (maximális)	40 °C
Összsúly	103 mm
Teljes szélesség	73 mm

VÁZ

A ház anyaga	Poliamid
Villa alakja	Ikerkerekes villa
Forgócsapágy	Precíziós golyóscsapágy
Szín	Ezüstszürke (RAL7001)
Ellensúlyoz	32 mm
Körbeforgás	204 mm
Kupola átmérője	41 mm

KERÉK

Felépítmény anyaga	Poliamid
Futófelület anyaga	Fröccsöntött poliuretán
Csapágy	Precíziós golyóscsapágy
Szálvédők	Futófelület védelemmel
Átmérő	100 mm
Futófelület szélessége	20 mm
A futófelület keménysége (A)	92 Shore A

SZERELVÉNY

Szerelvény típusa	Csavarfurat
Csavar furat átmérője	8 mm

Deutscher Designer Club

Interzum Award

IF Design Award

© Copyright 2026 TENTE International GmbH

LINEA LOW HEIGHT

5945UAP100P30-8 LH RAL7001

EAN 4031582373073

BETTER MOBILITY. BETTER LIFE.

Termékrajzok

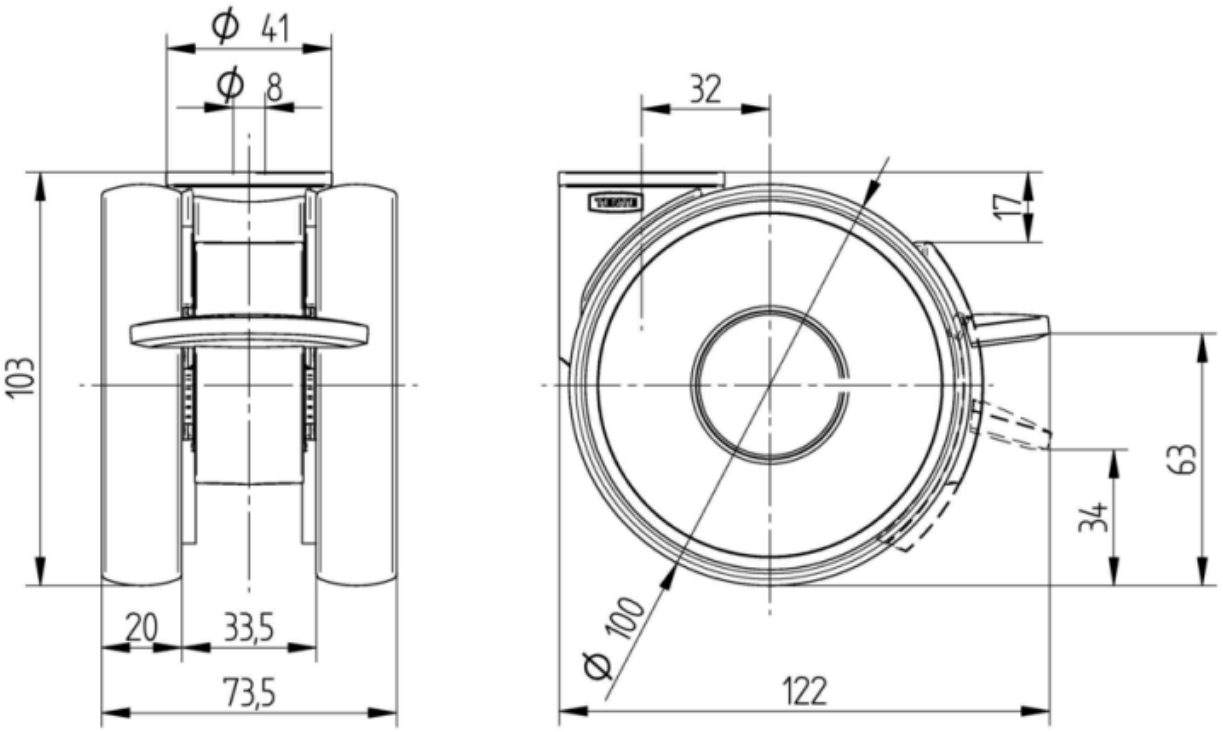

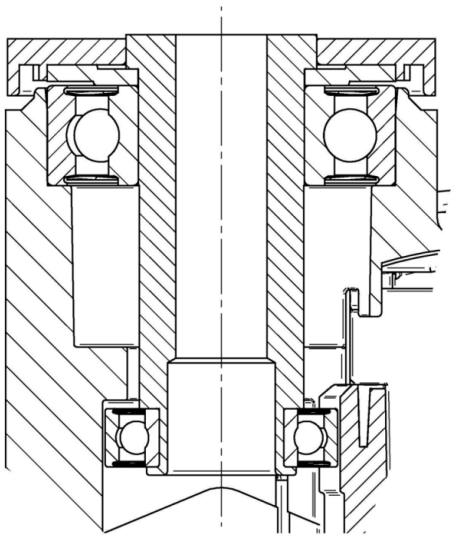

Deutscher Designer Club

Interzum Award

IF Design Award

© Copyright 2026 TENTE International GmbH