INFORMAZIONI DI PRODOTTO

KAPPA

9688FTP200P63 CL67 WH-w60

EAN 4031582316216



L'immagine può differire dal prodotto originale

PRESTAZIONI

Prestazioni di rotolamento	●●●●○
Rumore	●●●○○
Attrito	●●●●○
Resistenza alla corrosione	●●●●○

ATTRIBUTI PRINCIPALI

Nome del prodotto	Kappa
Tipo	Ruota fissa
Standard	EN12533 - Ruote per applicazioni pesanti
Portata a 4 km/h	1440 kg
Portata a 6 km/h	1200 kg
Elettricamente conduttivo	No
Inossidabile	No
Portata statica	2400 kg
Intervallo di temperatura (minimo)	-10 °C
Intervallo di temperatura (massimo)	60 °C
Altezza totale	245 mm
Larghezza complessiva	98 mm
Peso complessivo	6,57 kg

SUPPORTO

Materiale di costruzione	Ghisa, o ferro forgiato, pesante
Forma della forcella	Largo, Rinforzato
Colore	Passivato blu
Lubrication nipple	1
Diametro cuffia superiore	96 mm

RUOTA

Materiale del corpo	Ghisa
Materiale del battistrada	Poliuretano, Colato
Cuscinetto	Cuscinetti a sfere di precisione
Asse	Vite con dado
Colore Ruota	Giallo miele (RAL1005)
Parafili	Con parafili
Diametro	200 mm
Larghezza battistrada	60 mm
Larghezza corpo	60 mm
Durezza del Battistrada (A)	92 Shore A
Durezza del Battistrada (D)	42 Shore D

FISSAGGIO

Tipo di fissaggio	Piastra rettangolare
Lunghezza della piastra	135 mm
Larghezza della piastra	110 mm
Lunghezza foro piastra (minima)	75 mm
Lunghezza foro piastra (massima)	80 mm
Larghezza foro piastra (minima)	75 mm
Larghezza foro piastra (massima)	105 mm
Diametro del foro della piastra	11 mm

© Copyright 2026 TENTE International GmbH

KAPPA

9688FTP200P63 CL67 WH-w60

EAN 4031582316216

Numero d'ordine 00803487

Disegni del prodotto

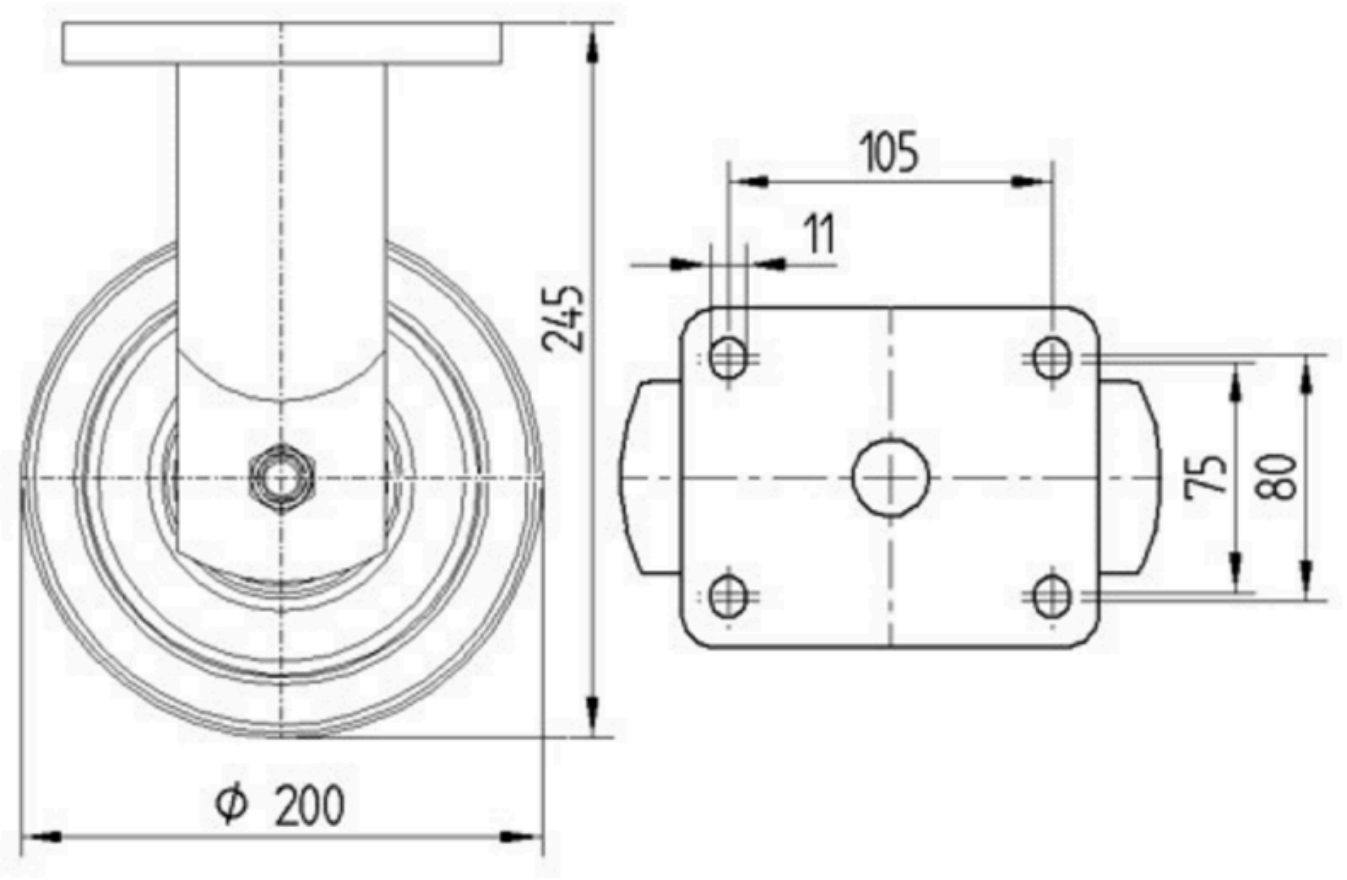

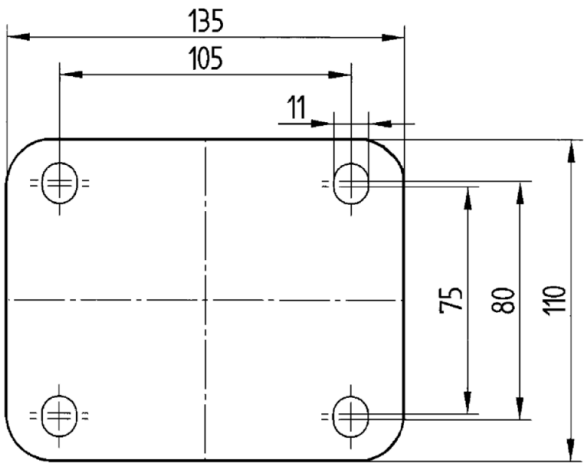

© Copyright 2026 TENTE International GmbH