INFORMACIÓ DE PRODUCTE

MAXTECH

UAR080x30-Ø12 HL44,4 BURDEOS

EAN 4031582372878



La imatge pot diferir del producte original.

ACTUACIÓ

Actuació Roll	●●●○○
El soroll del moviment	●●●○○
Atràcia	●●●●○
Resistència a a la corrosió	●●●○○

ATRIBUCIONS BÀSIQUES

Nom del producte	Maxtech
Tipus	Aro
Tracidad de carga a 4 km/h	100 kg
Conducció elèctrica	No
Inoxidable	No
Tracidad de carga estàtica	200 kg
Temperatura (mínim)	-40 °C
Temperatura màxima (màxim)	80 °C
Pes total	0,17 kg

RODA

Material corporal	Poliamida
Material de la banda de rodadura	Poliuretà, Injectat
El Bearing	Roamiento de rodillos
Protectors de fil	Sense vigilància
Diametralització	80 mm
Banda de rodadura ample	30 mm
El forat Eix Diàmetre del forat	12 mm
Longitud del cub	44,4 mm
La duresa del Banda de rodadura (D)	40 Shore D

© Copyright 2026 TENTE International GmbH

MAXTECH

UAR080x30-Ø12 HL44,4 BURDEOS

EAN 4031582372878

BETTER MOBILITY. BETTER LIFE.

Plànols del producte

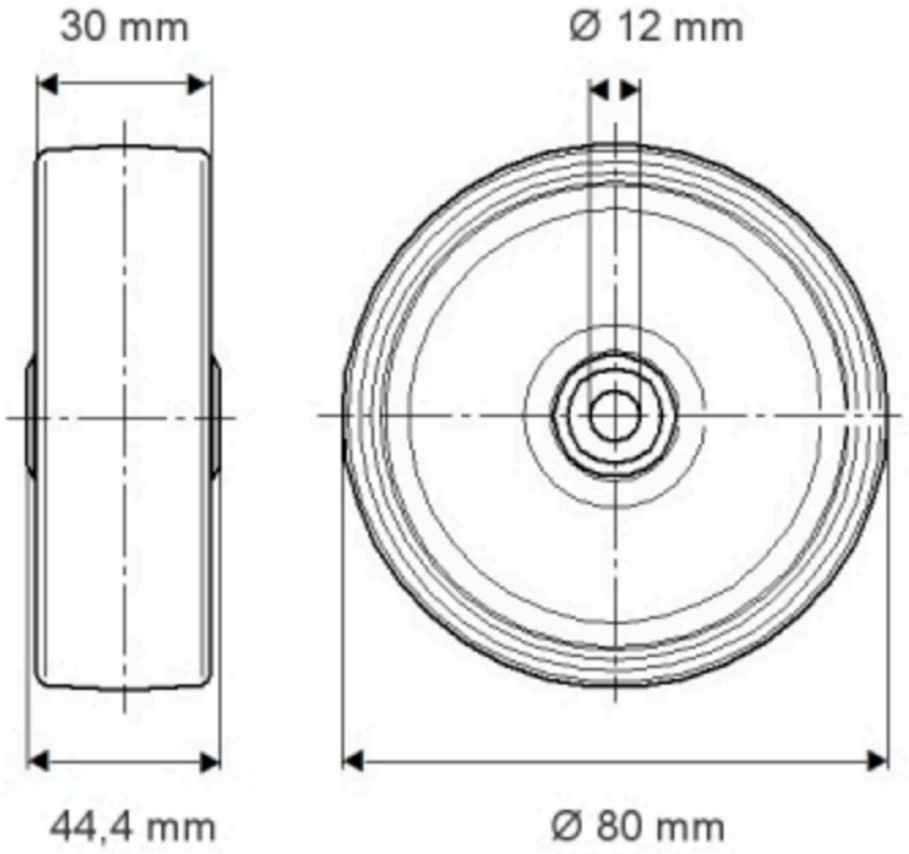

© Copyright 2026 TENTE International GmbH