MAXTECH

PNP200x45-Ø8 MS

EAN 4031582320640

BETTER MOBILITY. BETTER LIFE.



ROUE

Tread hardness	souple
Diamètre	200 mm
Largeur du bandage	45 mm
Diamètre de l'alésage	8 mm
Longueur de moyeu	53 mm

PERFORMANCE

Performance de roulage	● ● ● ○ ○
Bruit de mouvement	● ● ● ○ ○
Usure	● ● ● ○ ○
Résistance à la corrosion	● ● ● ○ ○

ATTRIBUTS DE BASE

Nom du produit	Maxtech
Capacité de charge à 3 km/h	70 kg
Conducteur d'électricité	no
Inoxydable	no
Capacité de charge statique	140 kg
Plage de température (minimale)	-20 °C
Plage de température (maximale)	60 °C
Poids	0.56 kg

© Copyright 2026 TENTE International GmbH

MAXTECH

PNP200x45-Ø8 MS

EAN 4031582320640

BETTER MOBILITY. BETTER LIFE.

Dessins du produit

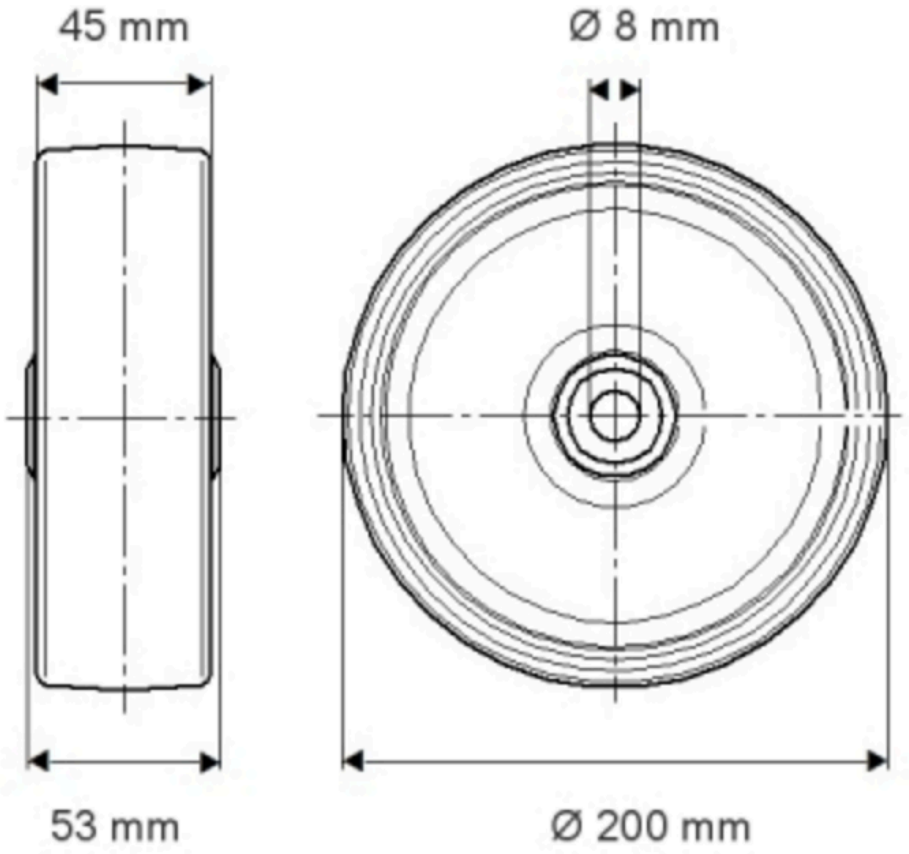

© Copyright 2026 TENTE International GmbH